FamilyRollo

Montageanleitung für Doppelrollo mit Alu-Kassette Montage am Fensterrahmen

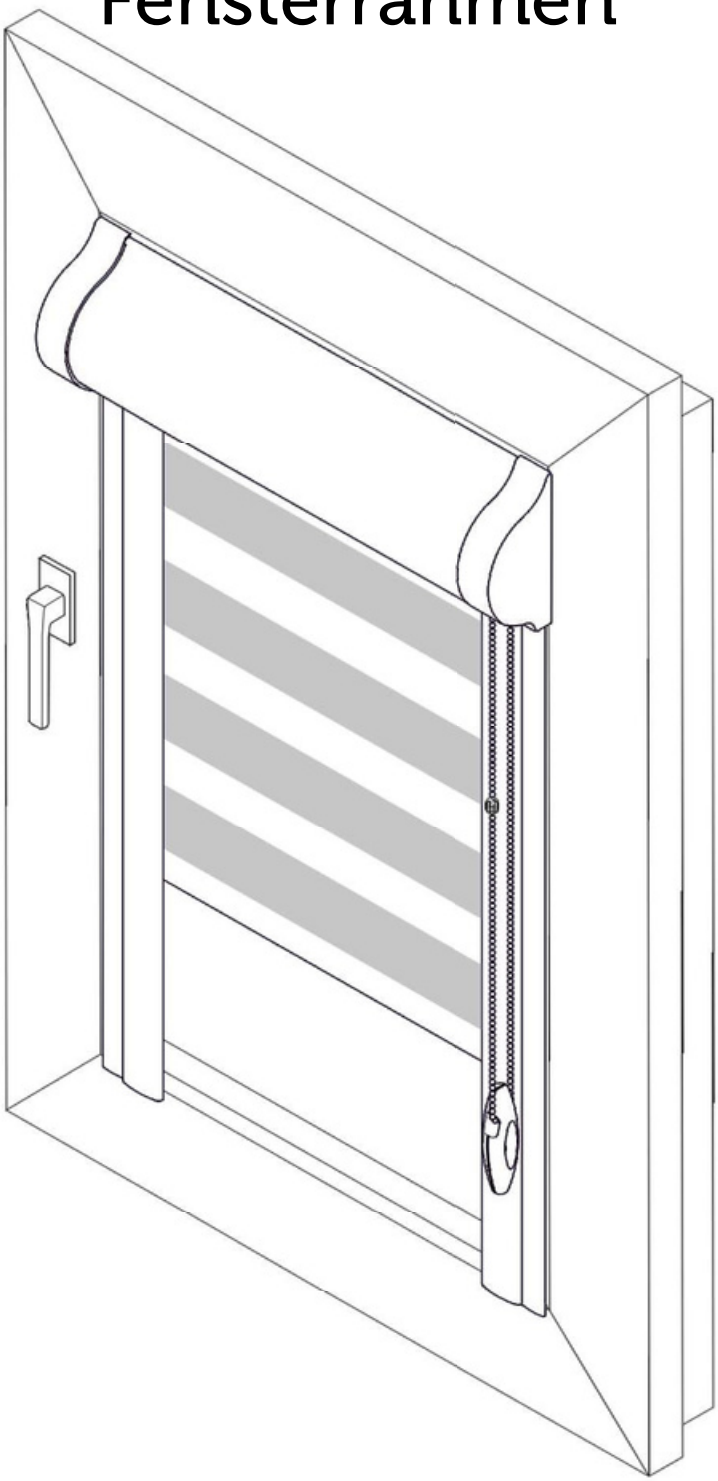

Das Set enthält folgende Befestigungselemente mit der Jalousie:

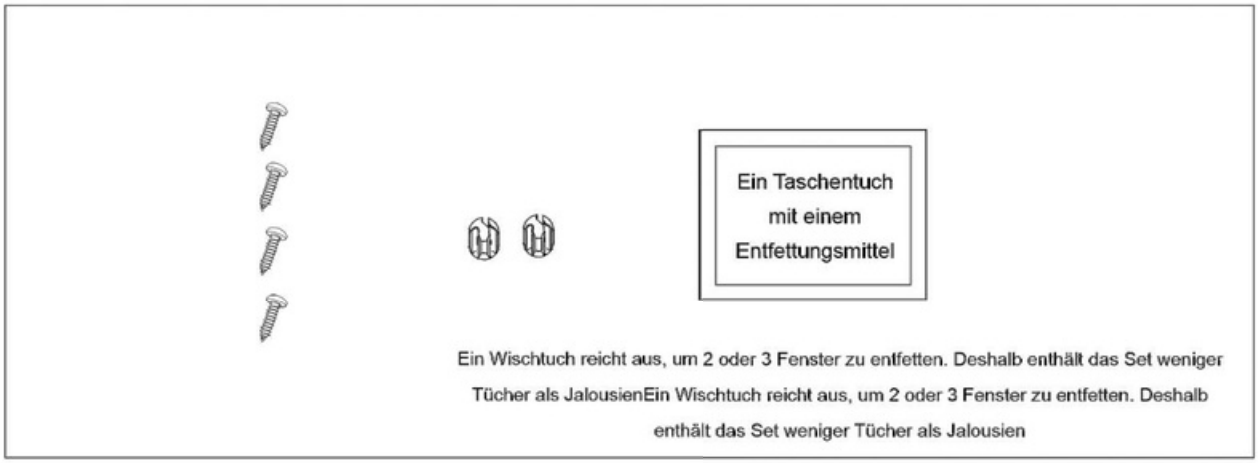

Stufe I
Packen Sie die Jalousie aus und entfernen Sie die Kunststoffabdeckungen wie unten gezeigt.

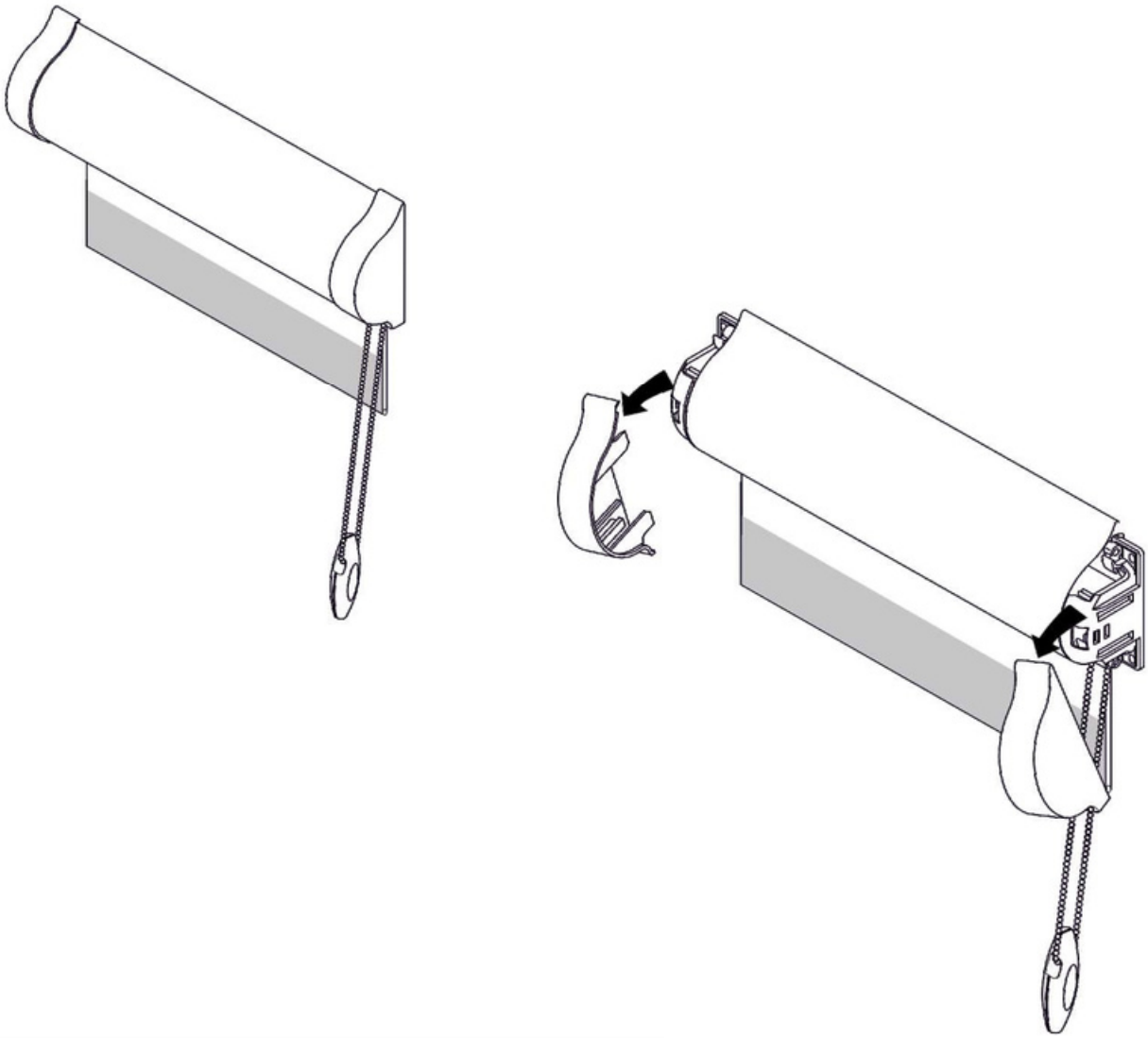

Stufe II

Die Rollladenkassette weist Elemente auf, die die Position der Jalousie für die Montage bestimmen. Stellen Sie die Jalousie wie gezeigt in Position und befestigen Sie sie mit Schrauben.

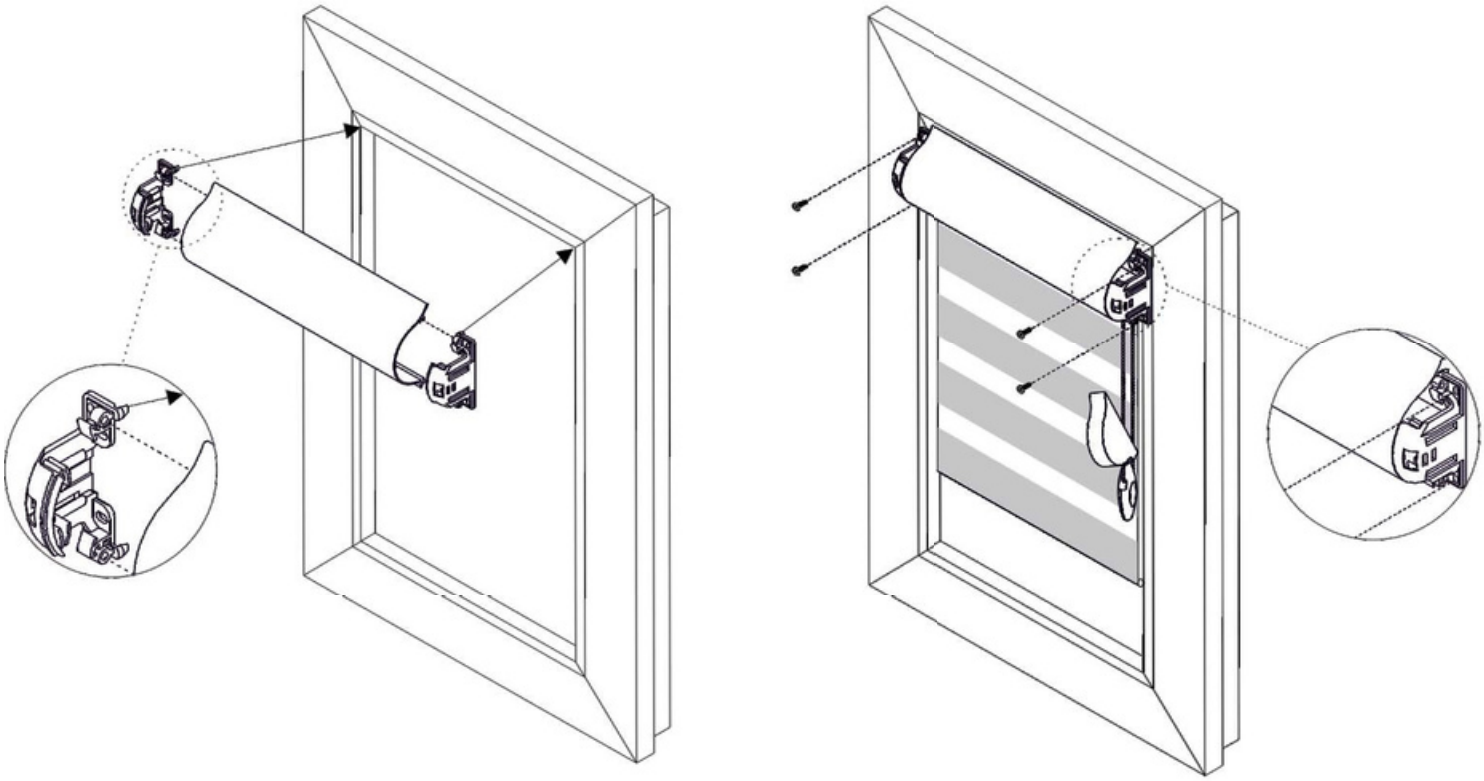

Stufe III

Setzen Sie die Plastikabdeckungen auf.

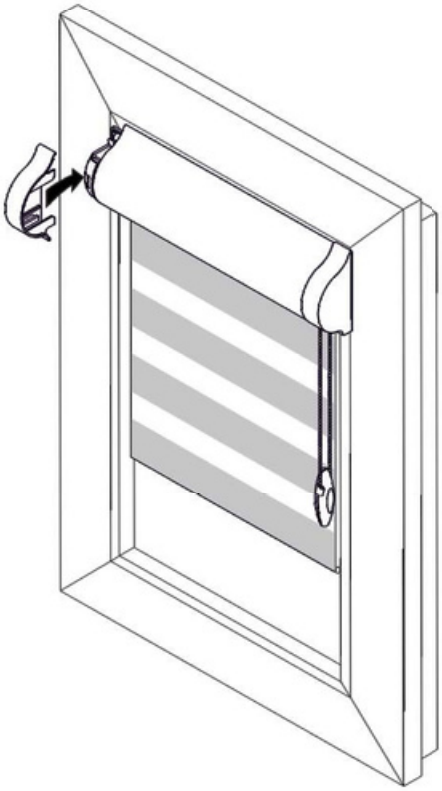

Stufe IV

Verwenden Sie das mitgelieferte Taschentuch, um die Oberfläche zu reinigen, auf die die Führungen geklebt werden. Warten Sie 3 Minuten, bis das Mittel verdunstet ist.

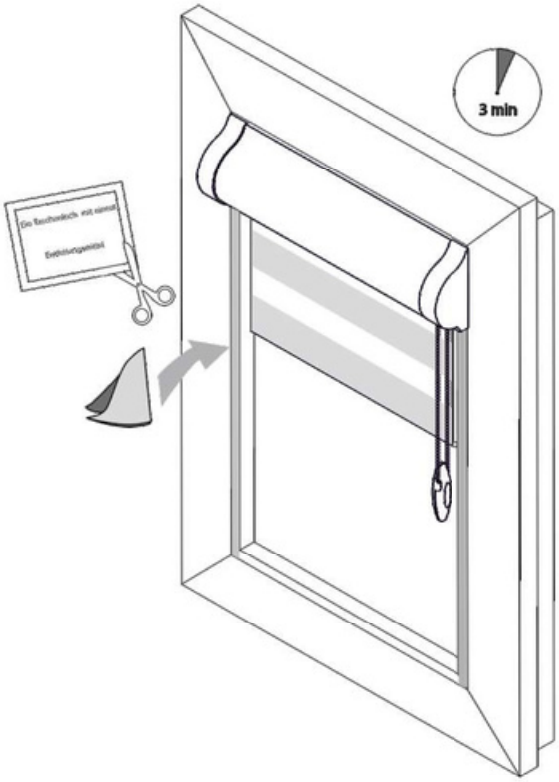

Stufe V

Probieren Sie die Anleitungen auf der Kassette aus. Sie müssen an der in der folgenden Abbildung gezeigten Position geklebt werden.

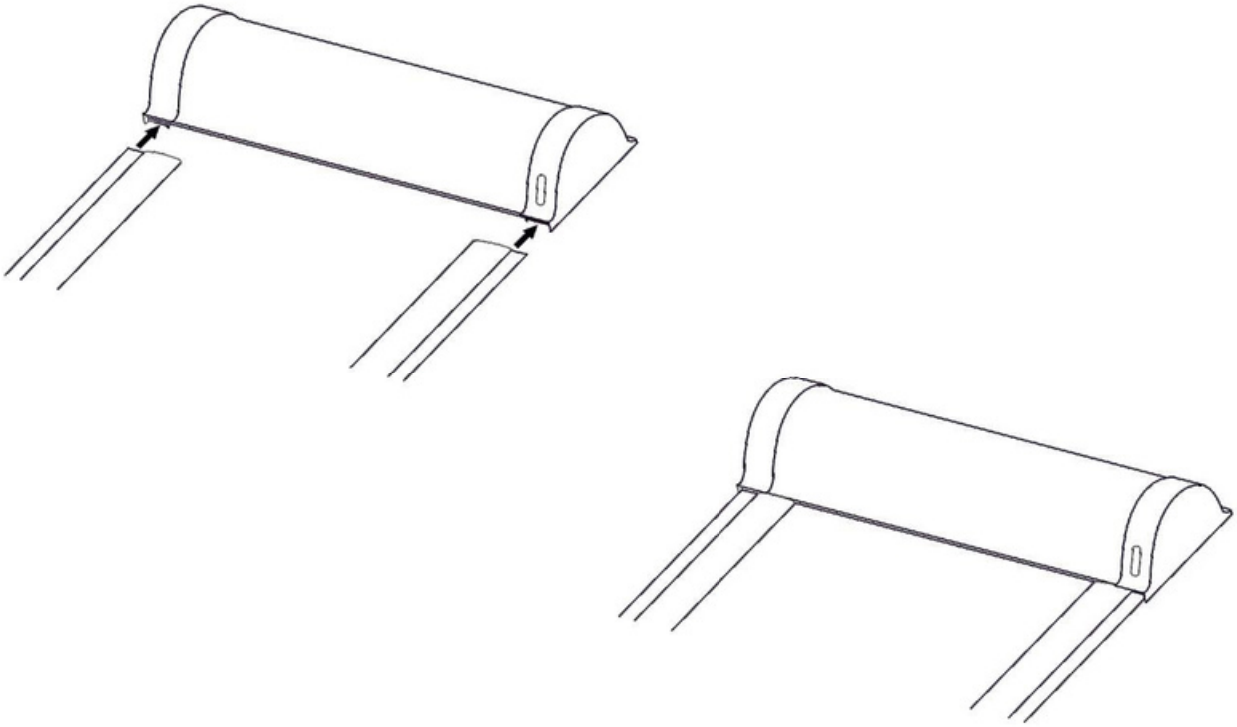

Stufe VI
Entfernen Sie die Schutzfolie und kleben Sie sie.

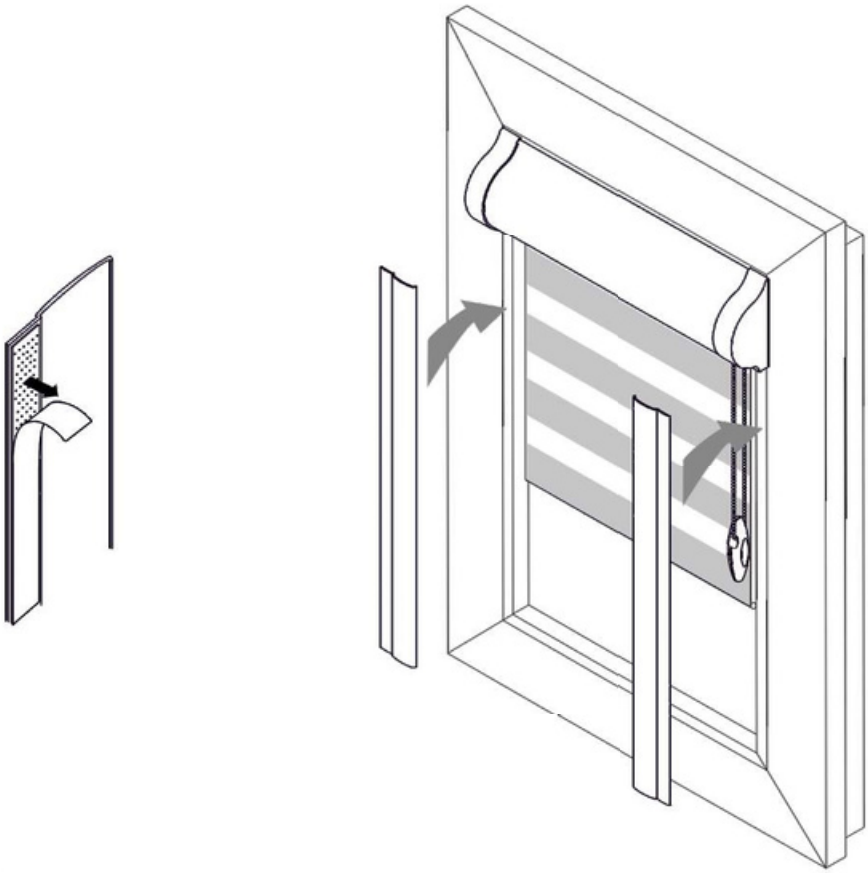
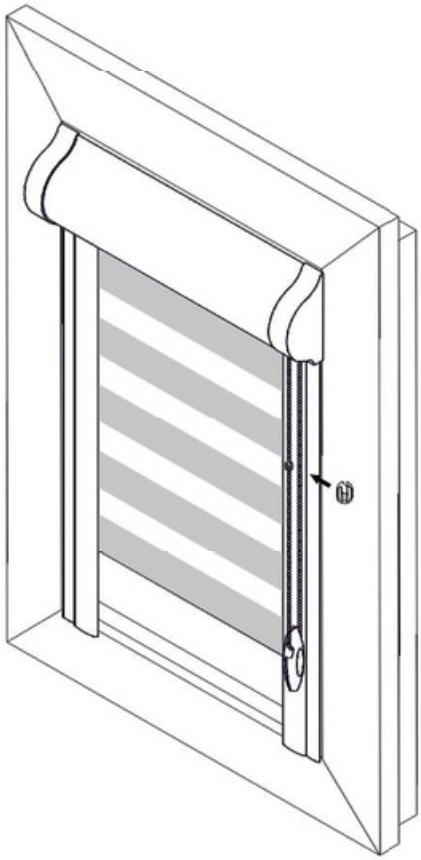
Stufe VII
Setzen Sie Positionsbegrenzer in die Bedienkette ein.