FamilyRollo

Montageanleitung für Plissees Premium

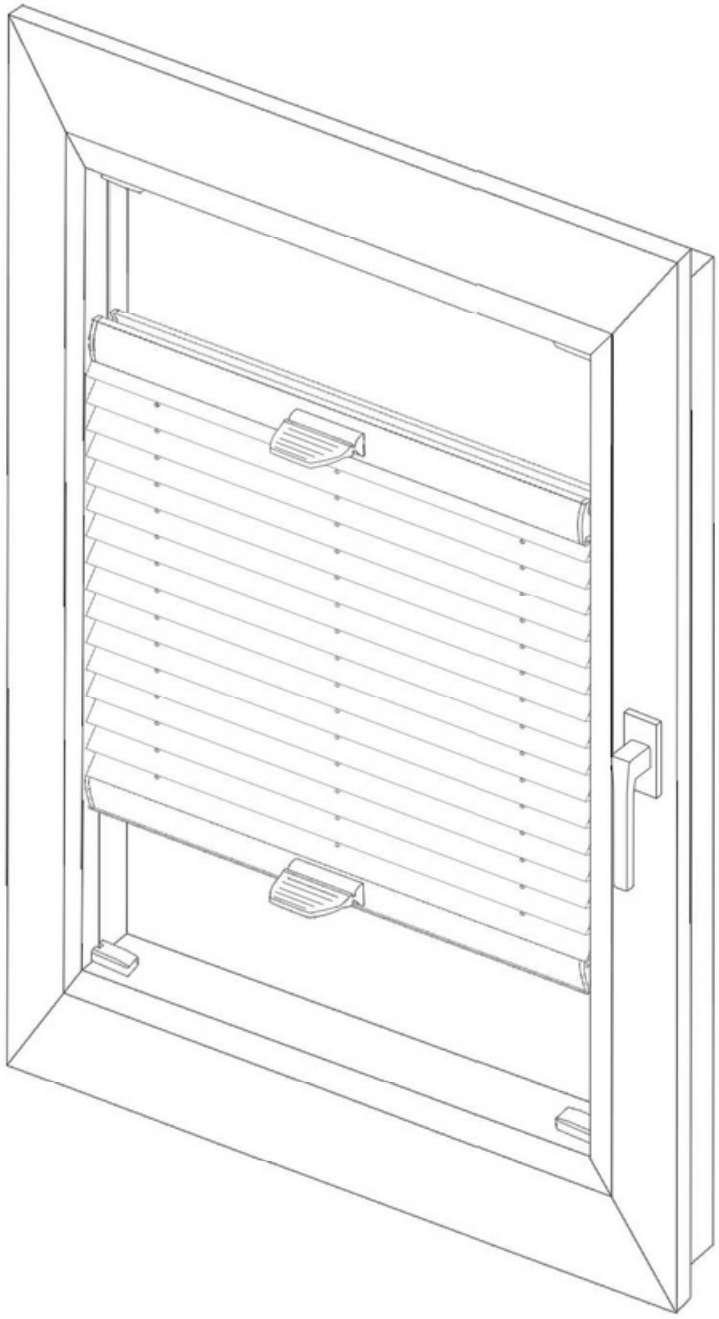

Folgende Befestigungselemente sind im Set mit Faltenjalousien enthalten:

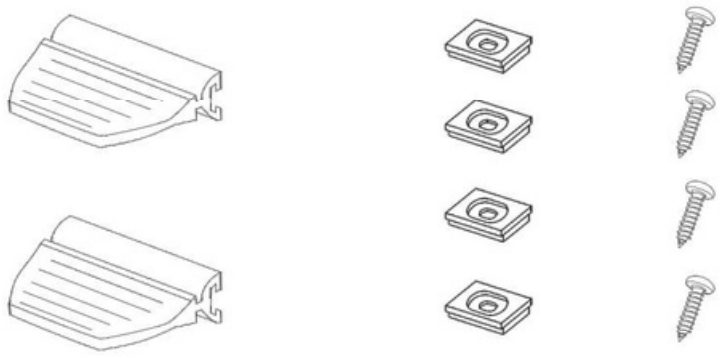

Stufe I.
Befestigungselemente festschrauben. Abb. 1

Abb. 1

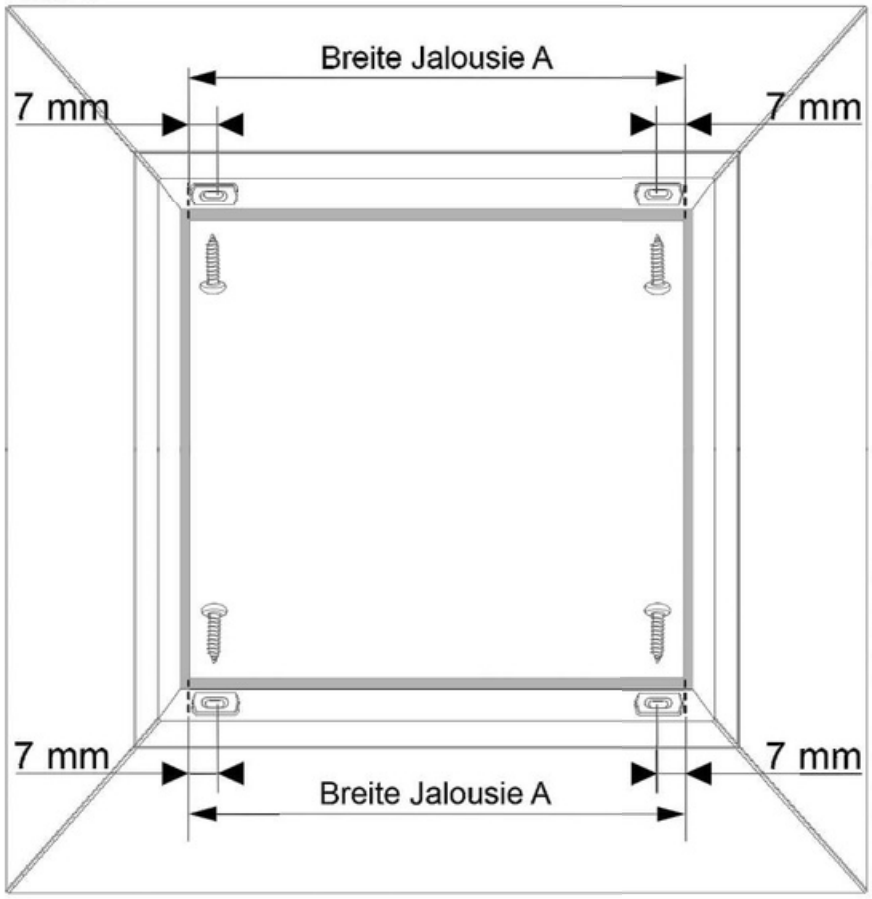

Stufe II.
Bereiten Sie die Jalousie für die Installation vor. Abb. 2

Abb. 2

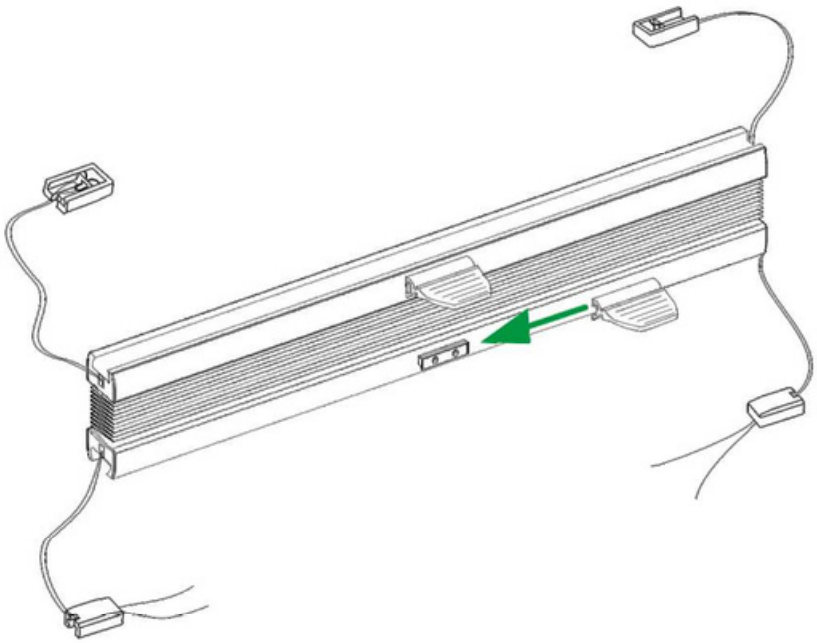

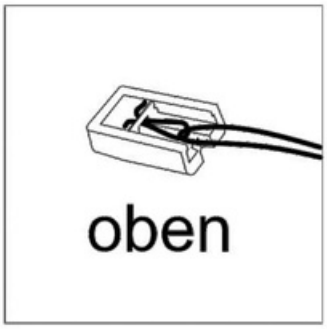

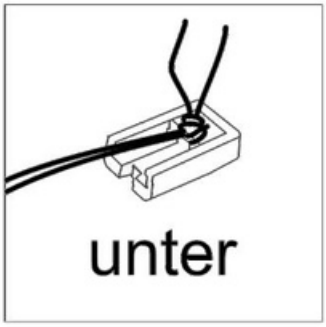

Stufe III.
Beginnen Sie mit der Installation des Plissee-Rollos von oben.
Verbinden Sie die Montageelemente. Abb. 3

Abb. 3

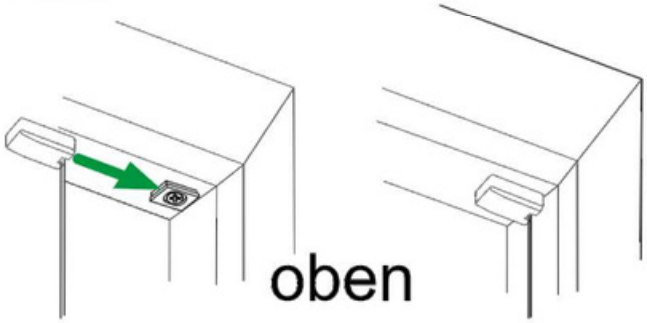

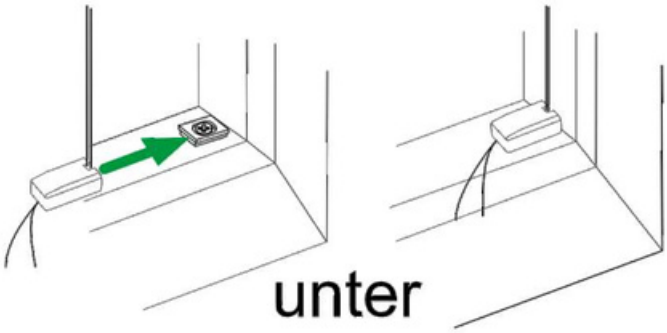

Stufe IV.
Einstellen der Saitenspannung. Abb. 4

1. Wenn der Verschluss automatisch abfällt, erhöhen Sie die Spannung der Saiten. Ändern Sie dazu die Position der Knoten auf den Saiten. Auf der linken und rechten Seite des gleichen Wertes.

2. Wenn der Verschluss mit viel Widerstand arbeitet, reduzieren Sie die Spannung der Saiten.

Abb. 4

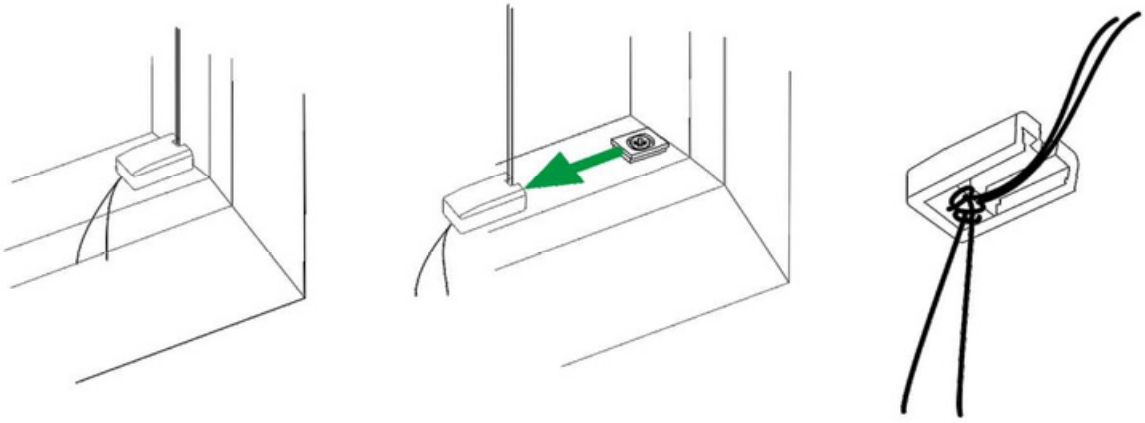

Stufe V.
Überschüssige Saiten abschneiden. Abb. 5
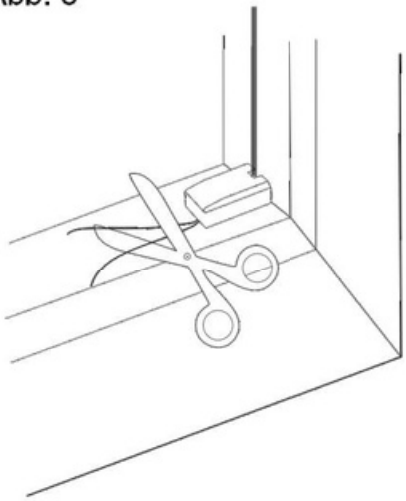
Abb. 5