FamilyRollo

Montageanleitung für eine an der Wand montierte Stoffjalousie

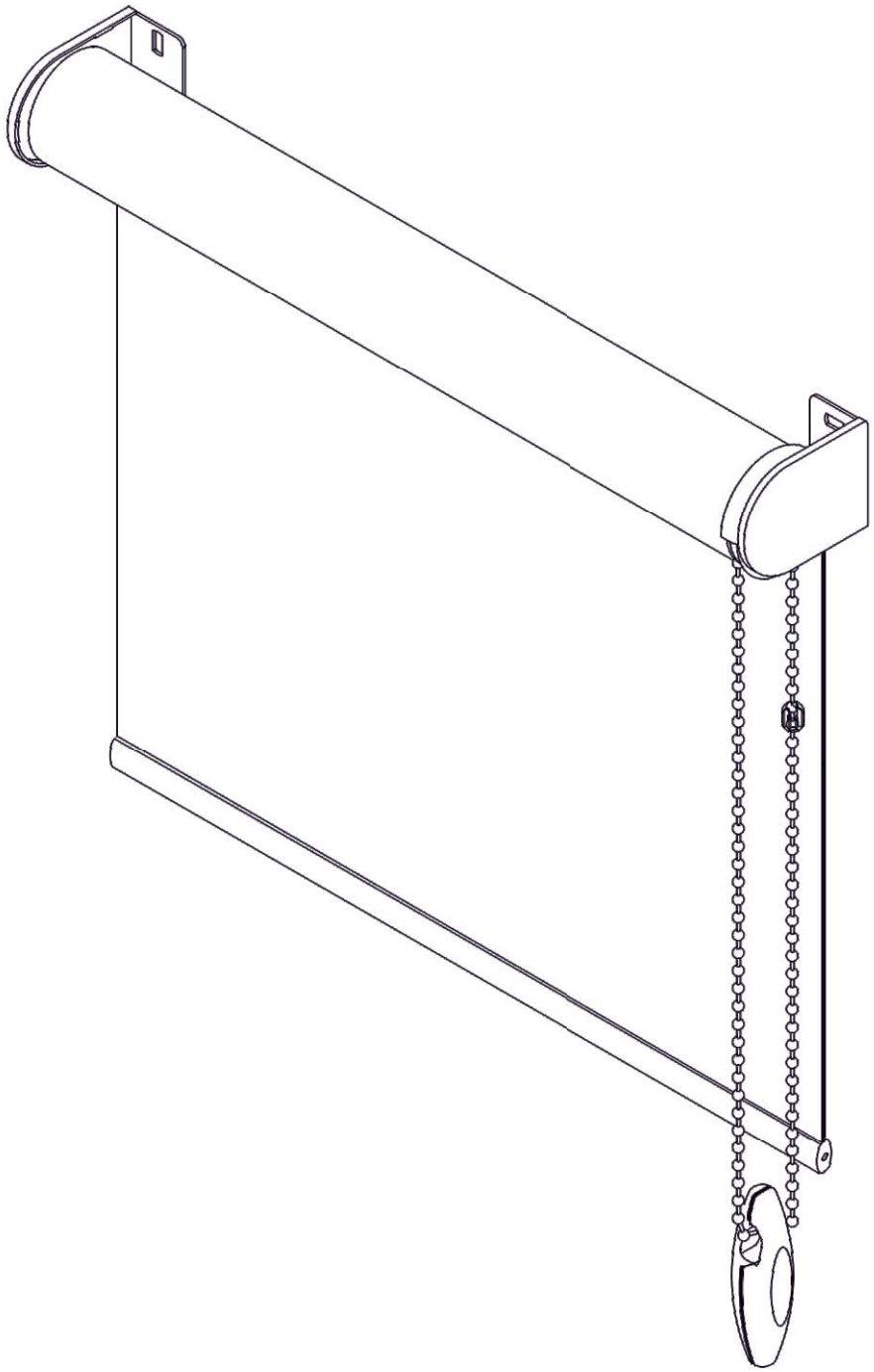

Die folgenden Befestigungselemente sind zusammen mit dem Materialrollo im Set enthalten:
Das Set enthält keine Befestigungsstifte, da die Auswahl der Stifte dem Kunden gehört und vom Material abhängt, aus dem die Wände des Gebäudes bestehen.

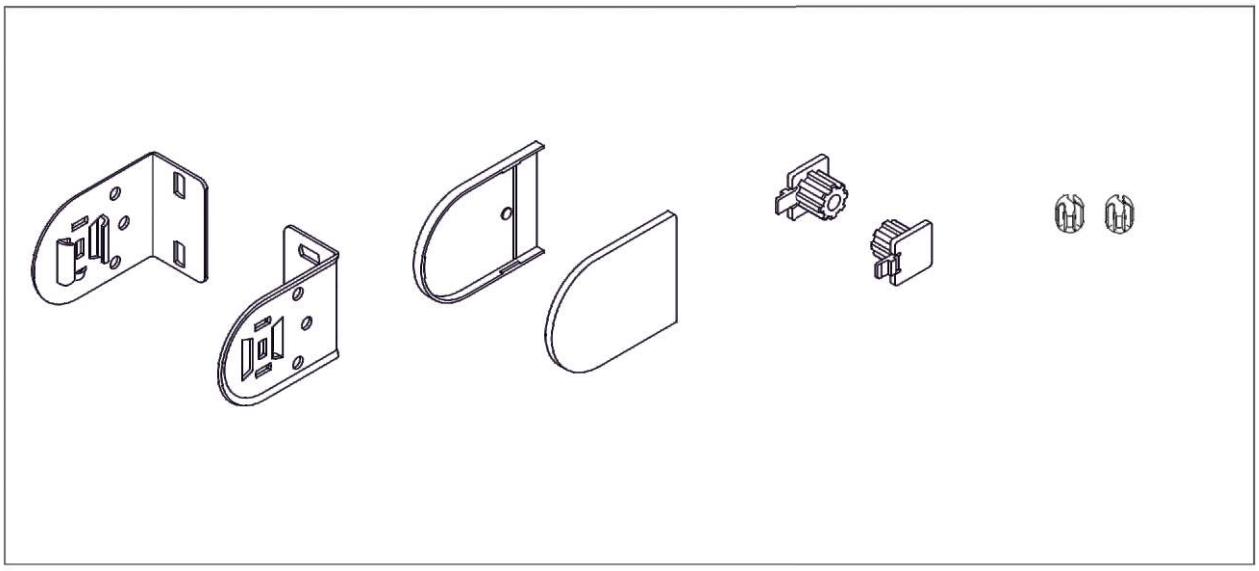

Stufe I.
Montieren Sie die Montagehänger. Damit das Rollo ordnungsgemäß funktioniert, muss es horizontal montiert werden.

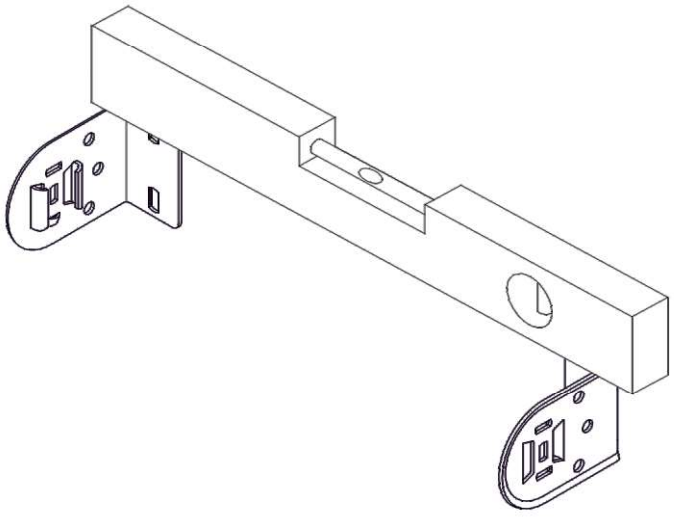

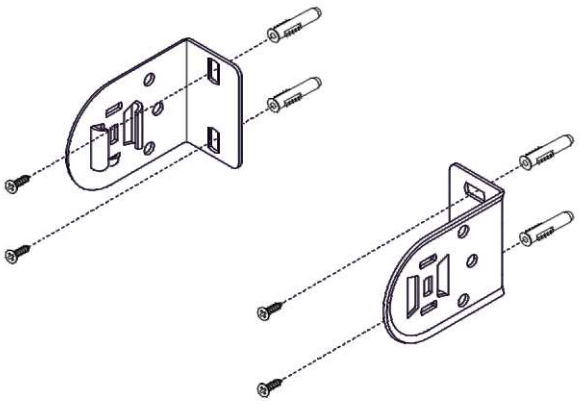

Stufe II
Bringen Sie die Kunststoffabdeckungen an den installierten Kleiderbügeln an.

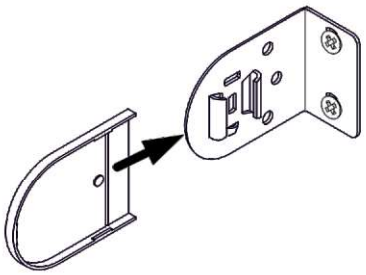

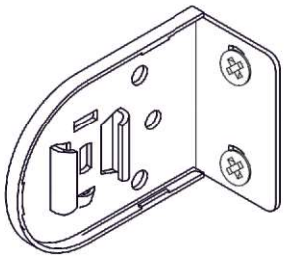

Stufe III
Schieben Sie die Kunststoffelemente in die Jalousie.

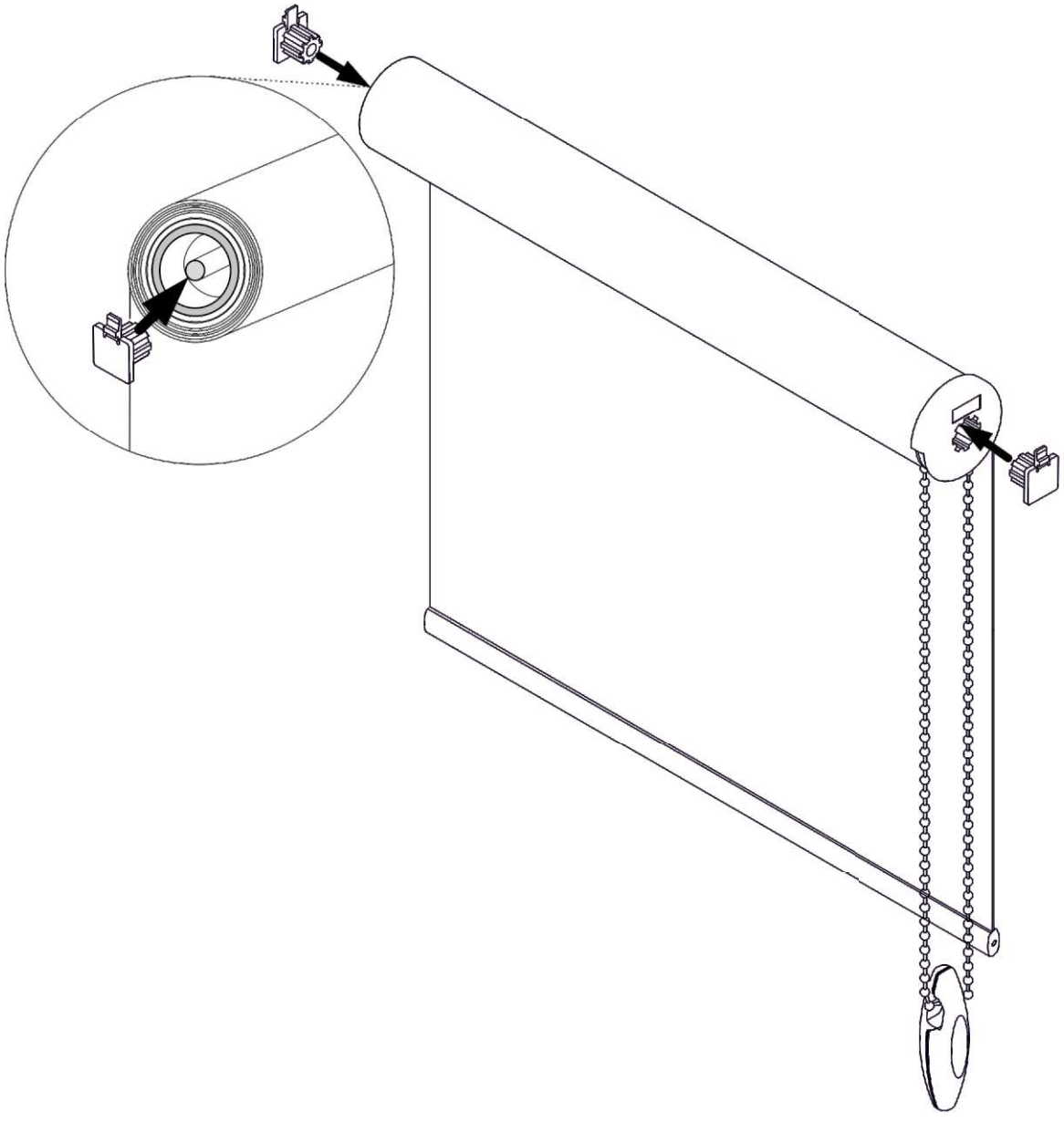

Stufe IV
Setzen Sie die Jalousie auf die Montagehänger.

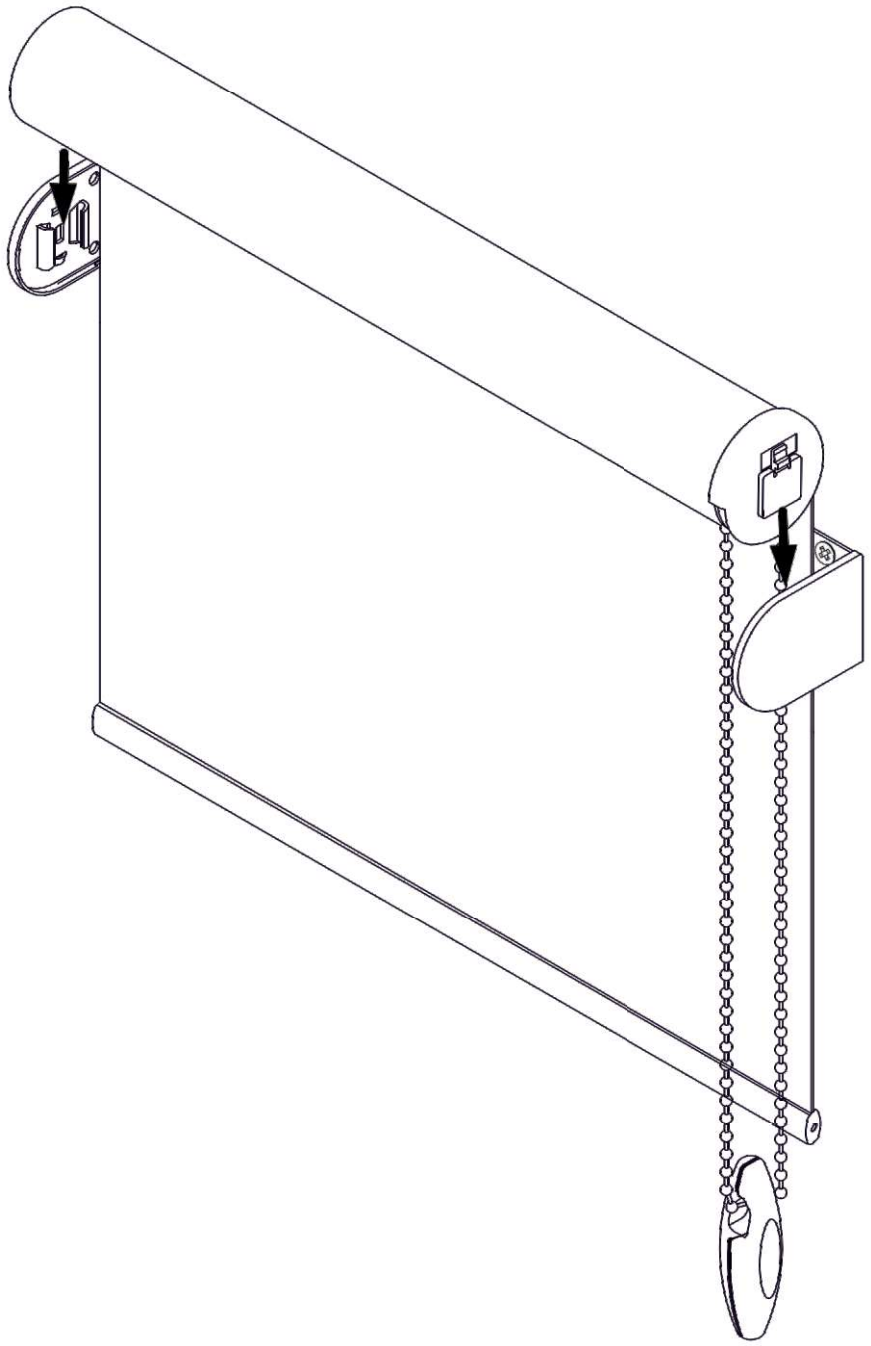
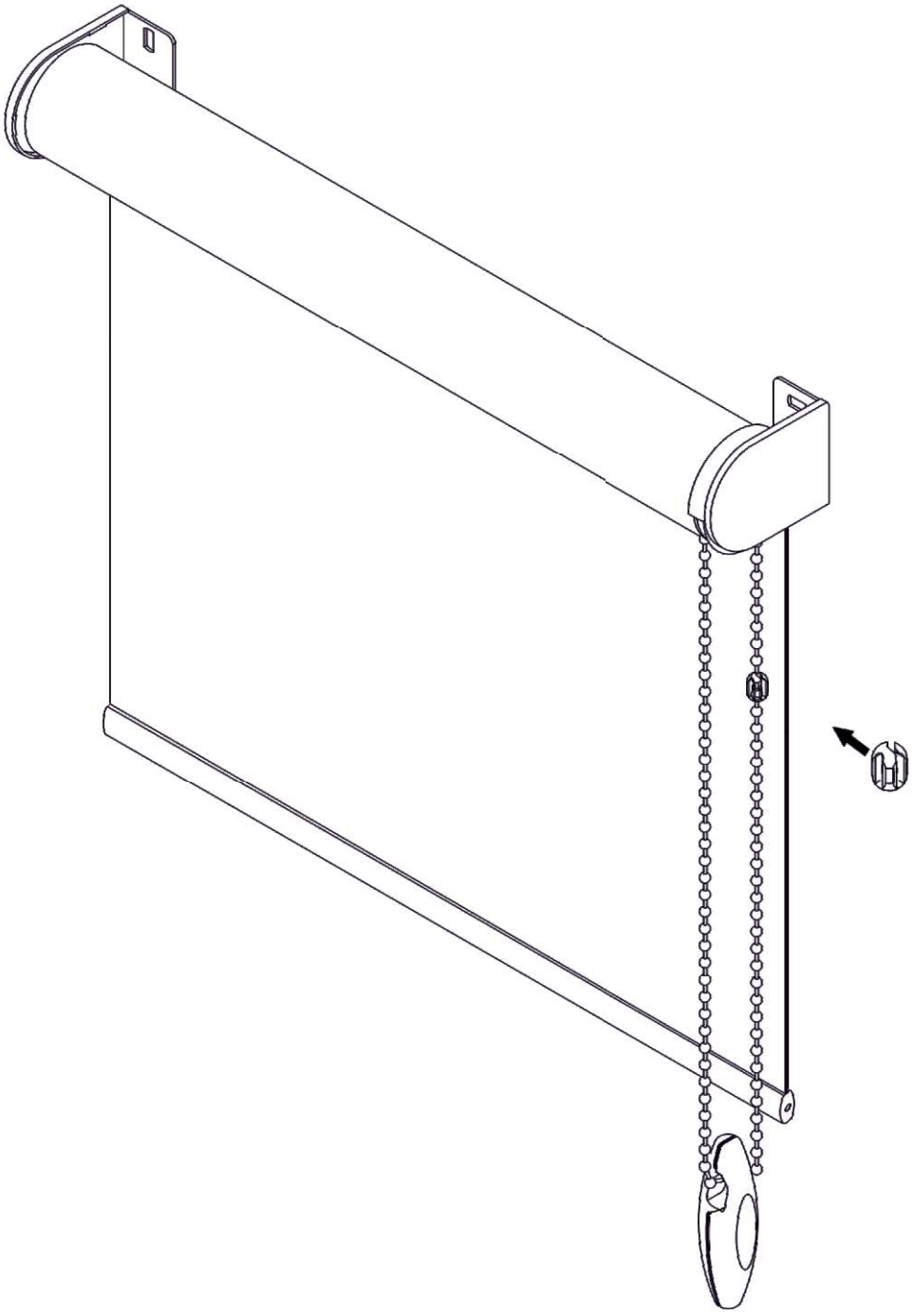
Stufe V.
Setzen Sie die Rollladenbegrenzer in die Bedienkette ein.