FamilyRollo

Montageanleitung Insektenschutzplissee für Dachfenster. Montage an der Wand, vor der Aussparung im Dachgeschoss.

Für die Montage benötige ich das abgebildete Werkzeug und Befestigungsstifte (Katzen).
Das Set enthält keine Schrauben, da ihre Wahl vom Kunden abhängt und vom Material abhängt, aus dem die Fenstertischlerei hergestellt ist.

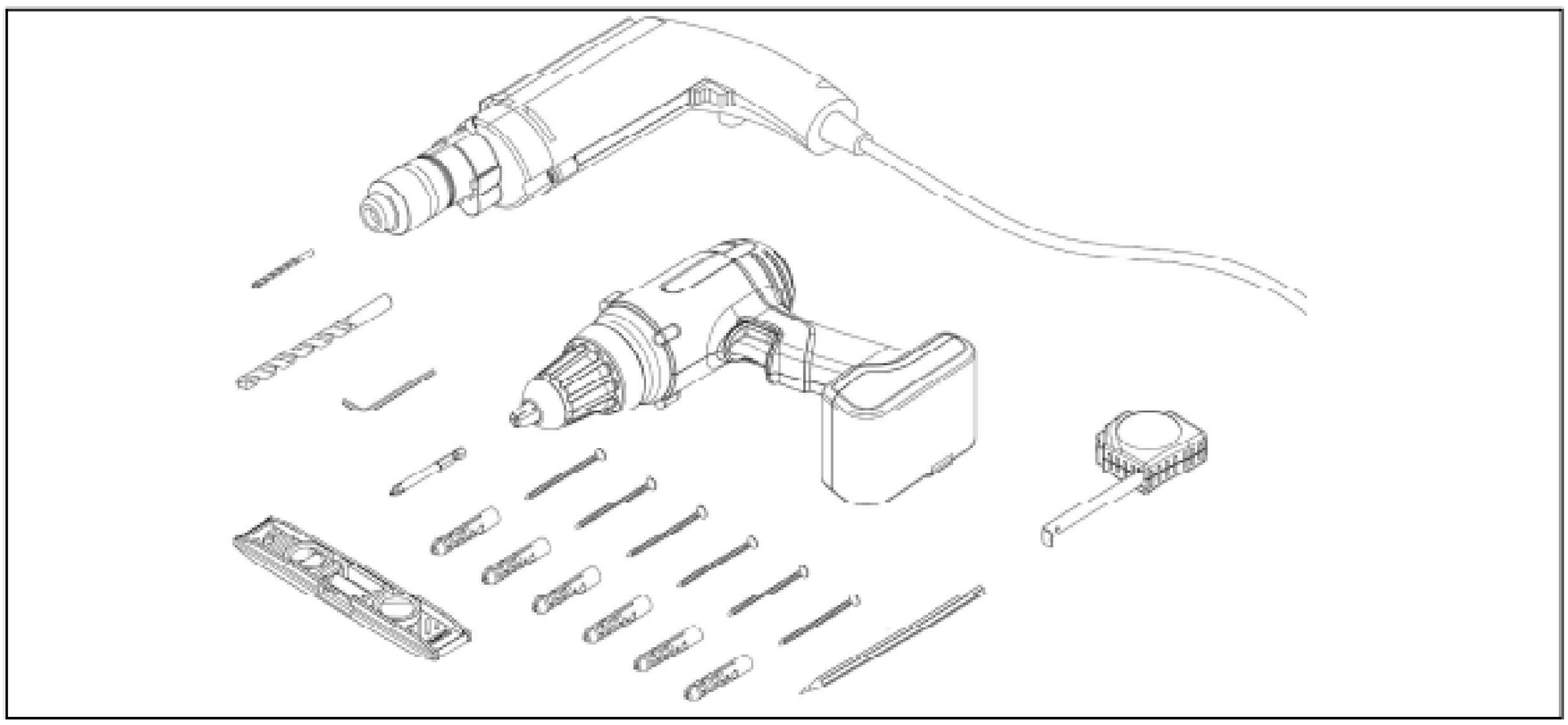

Das Paket enthält:
1. Rollladen mit Insektenschutz
2. Der Rahmen des Insektenschutzes
3. Profil mit Magnetband abdecken
4. Stecker
5. Winkel mit kleinen Steckern

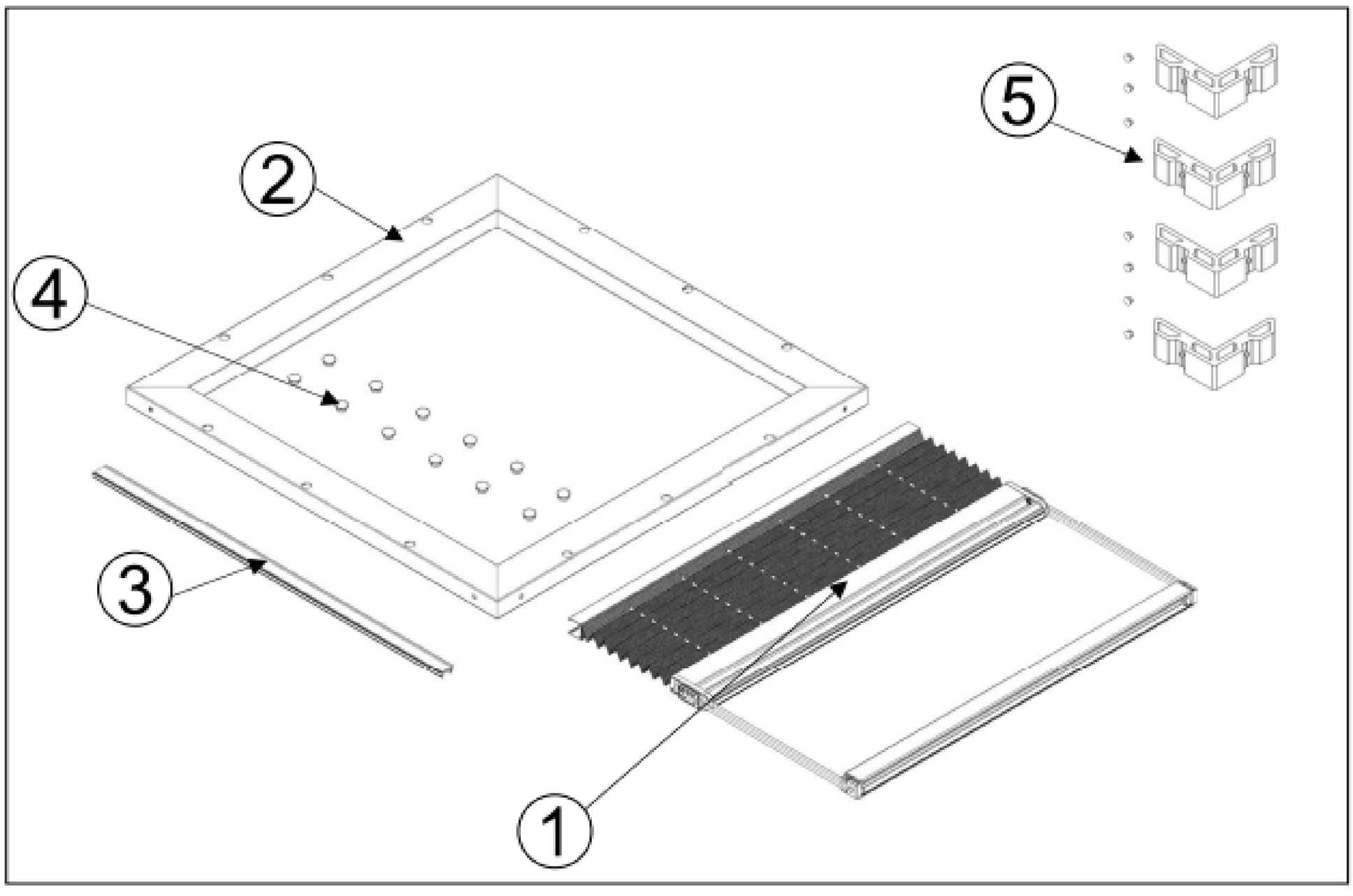

Stufe I

Schrauben Sie den Rahmen mit den Winkelleisten mit dem Inbusschlüssel fest und setzen Sie dann die kleinen Dübel ein, die die Löcher abdecken.

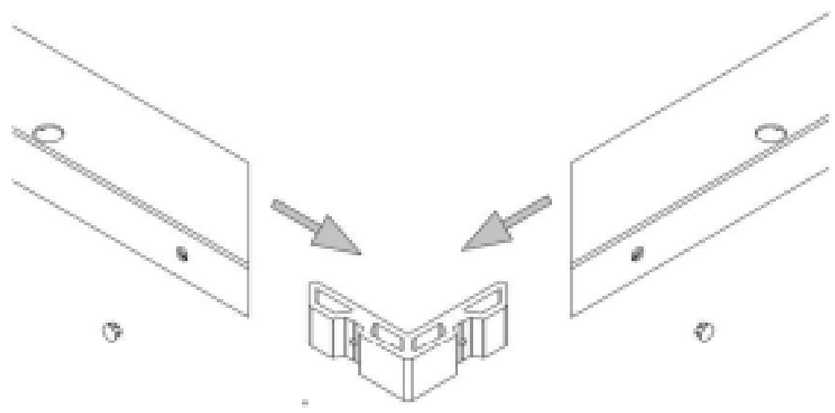

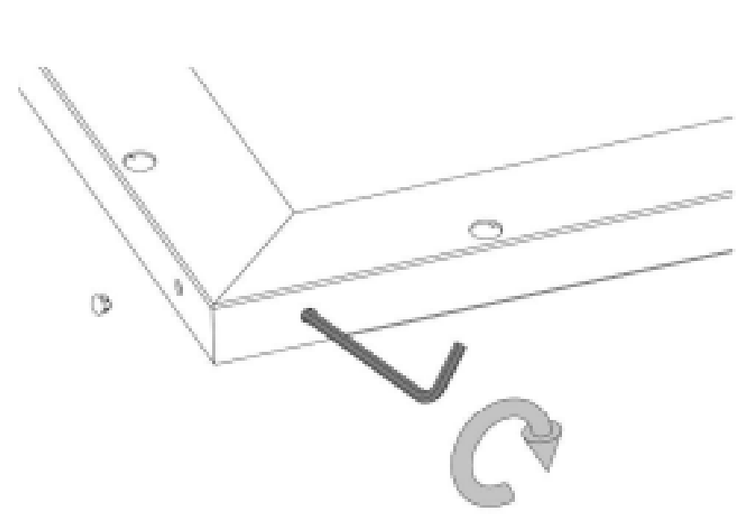

Stufe II

Markieren Sie die Bohrstelle und halten Sie die horizontale und vertikale Position ein.
Löcher bohren und für den Untergrund geeignete Dübel (Dübel) verwenden.
Anschließend den Rahmen anschrauben und die Dübel einstecken.

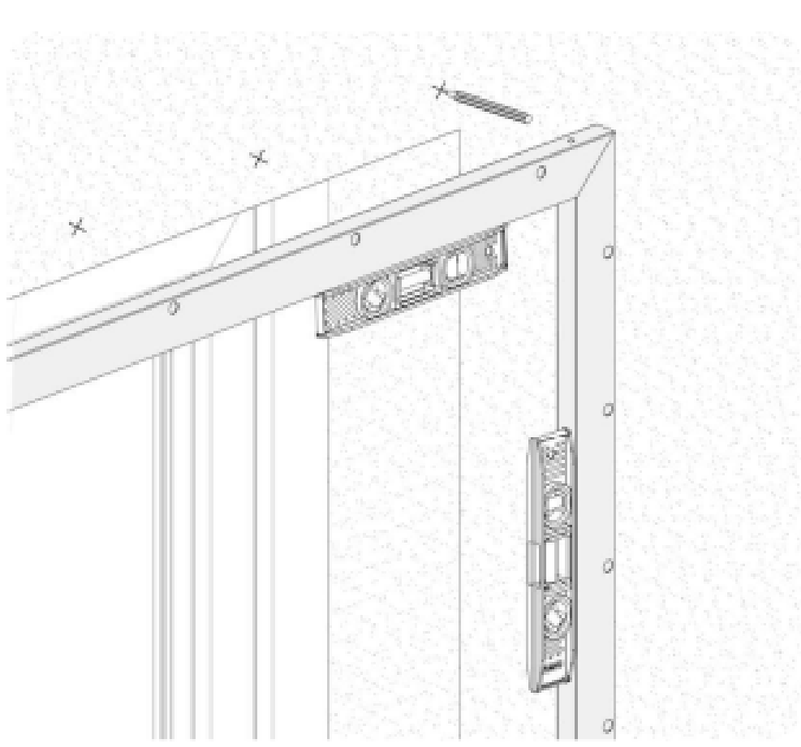

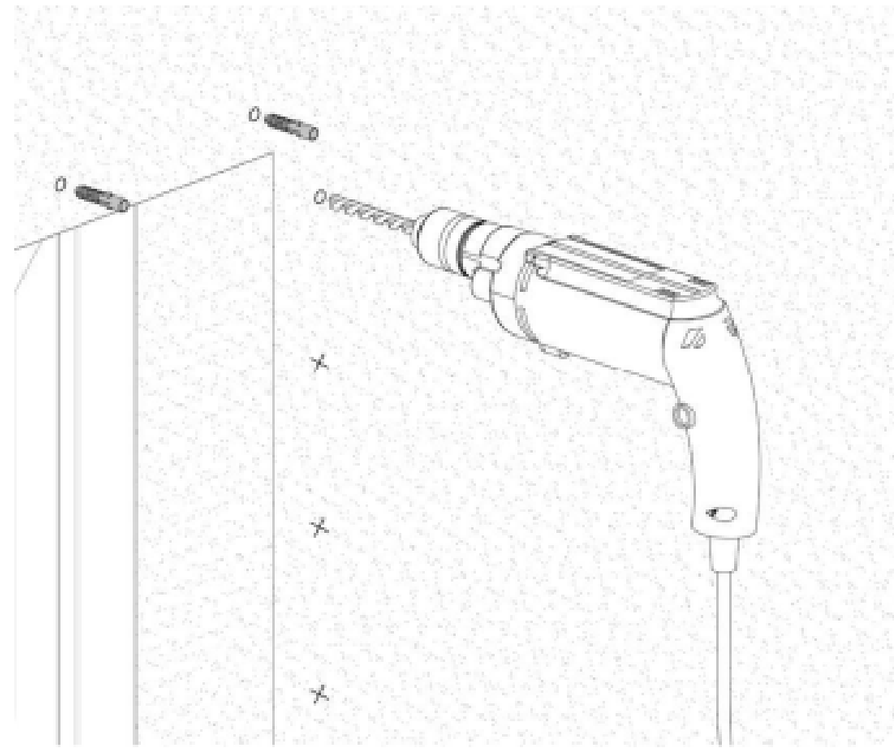

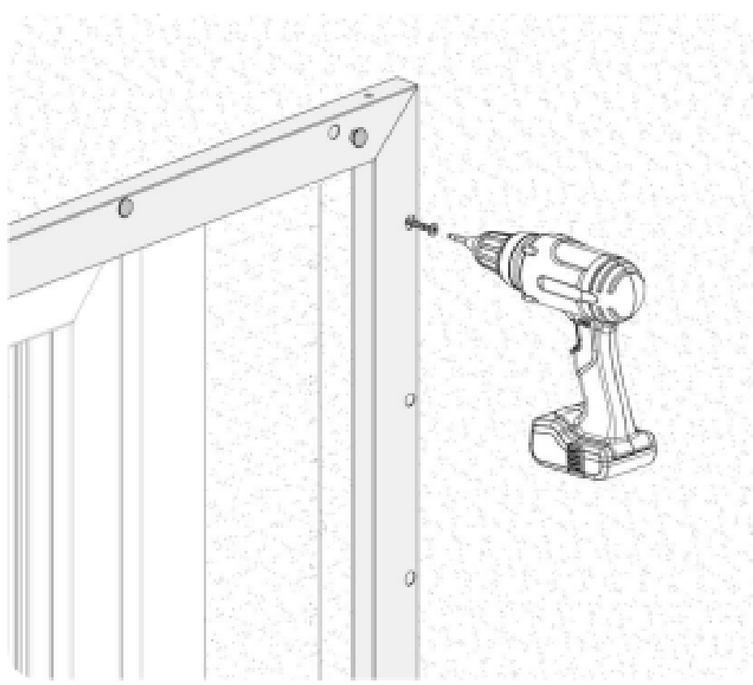

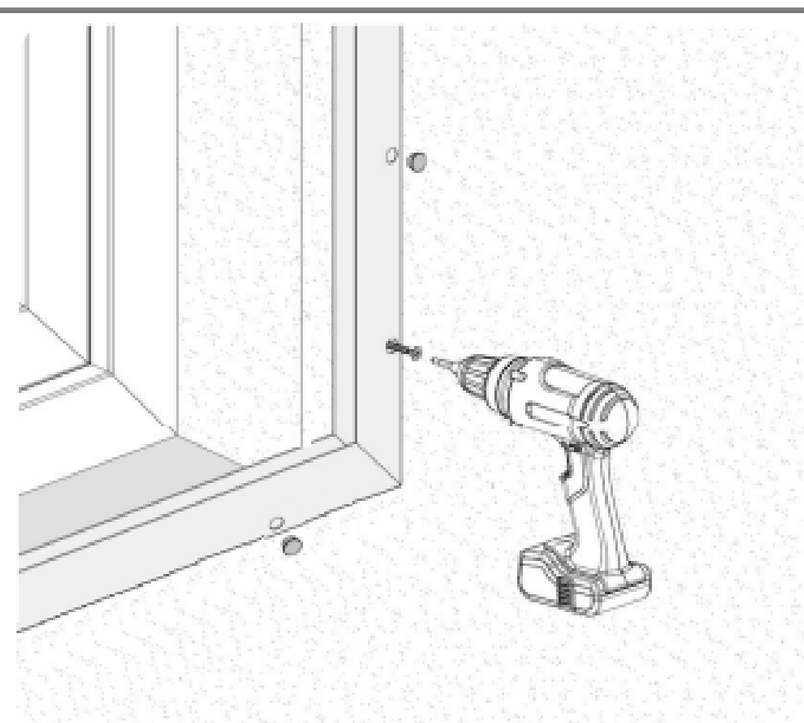

Stufe III

Packen Sie das Netzpaket vorsichtig aus und bereiten Sie es für den Einbau in den Rahmen vor. Wichtig ist, dass die Saiten nicht verdreht sind.

Legen Sie zuerst das Seitenrahmenpaket auf der linken und rechten Seite ein, dann klicken Sie in den oberen Rahmen, in die schwarzen Laschen im Inneren des Rahmens.

Klicken Sie dann das untere Profil in die schwarzen Riegel im Inneren des Rahmens.

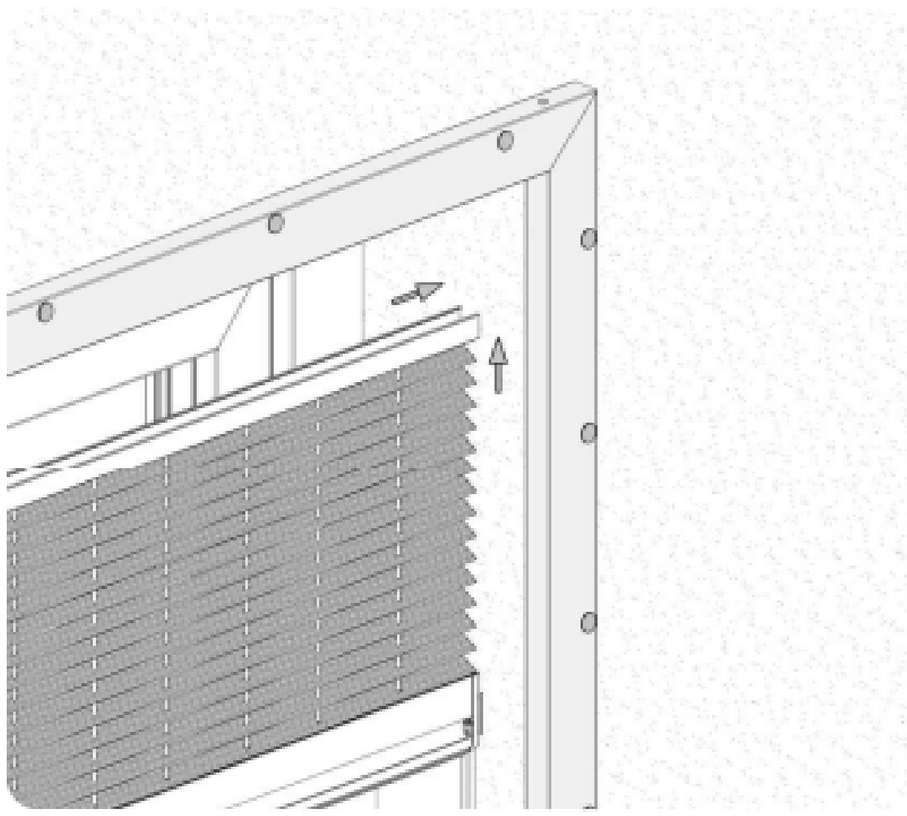

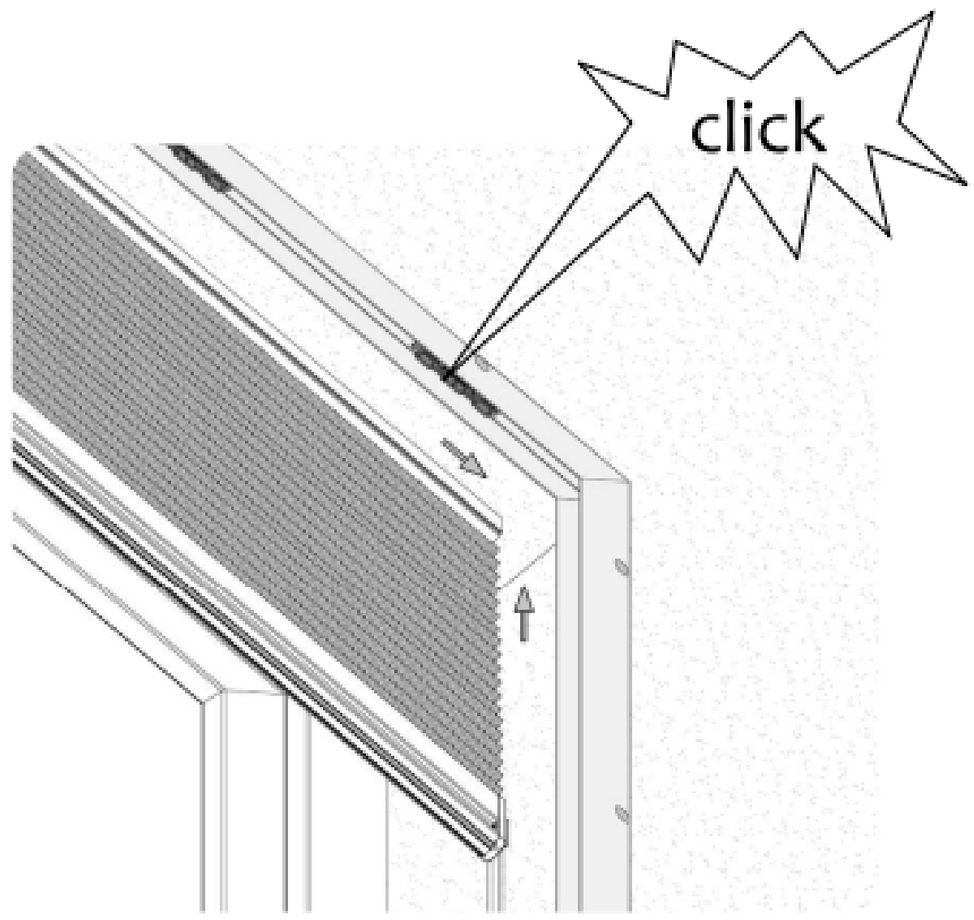

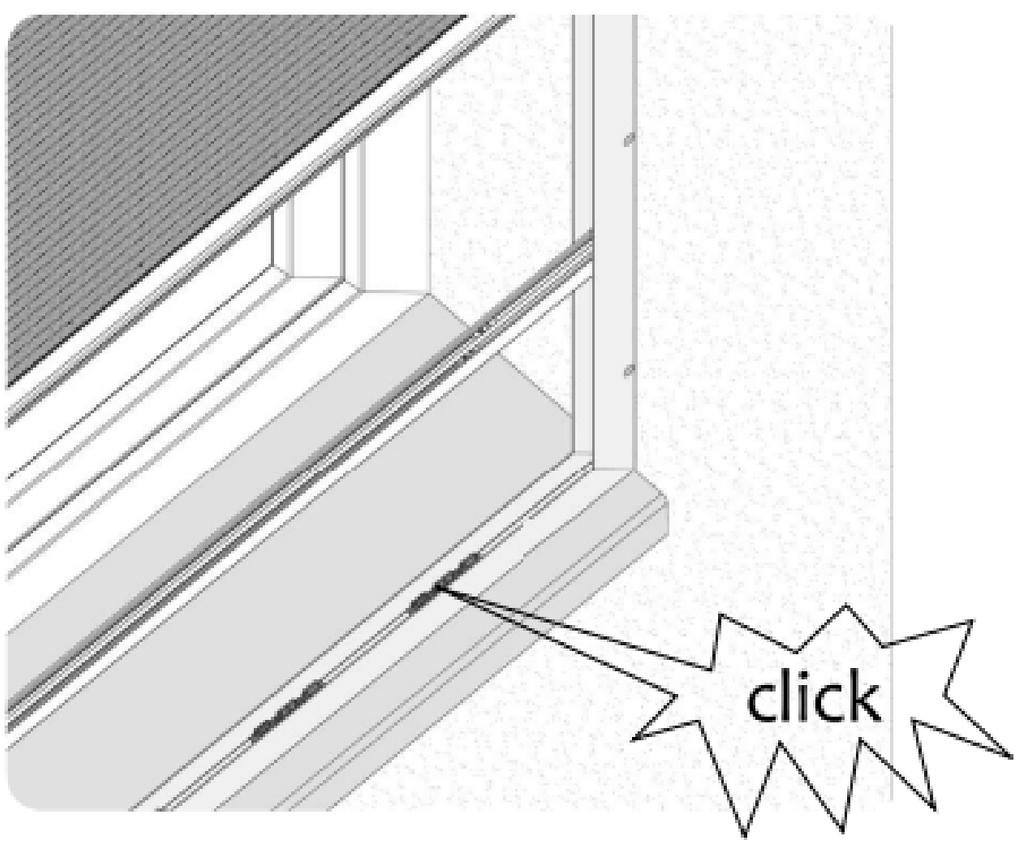

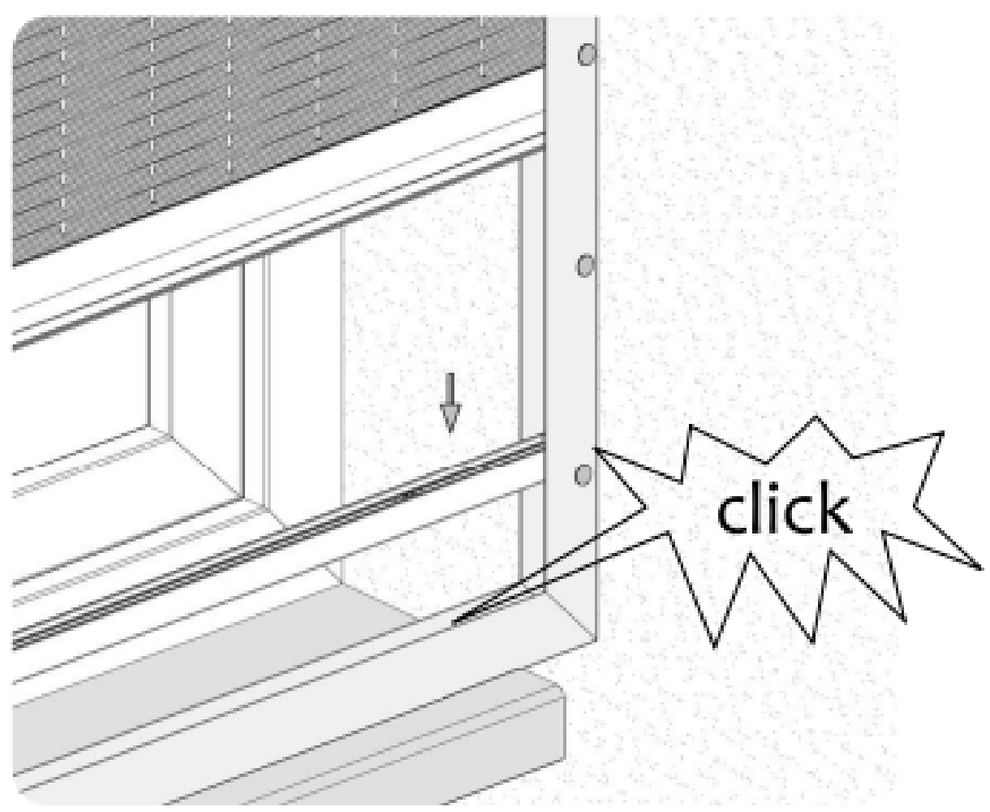

Stufe IV

Ihr Moskitonetz wird vom Hersteller auf die bestellte Größe eingestellt. Wenn Sie die Saiten spannen oder lockern möchten, können Sie dies durch Verschieben der Spannwürfel tun.
Aufmerksamkeit! Eine zu starke Spannung der Schnüre kann das Insektenschutz beschädigen.

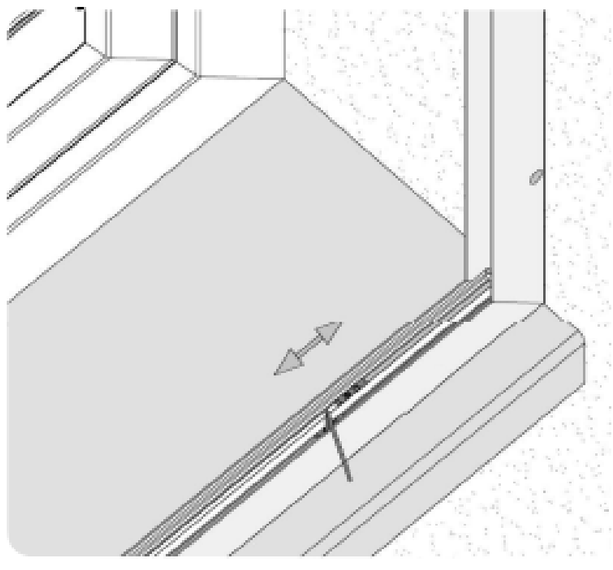

Stufe V

Überprüfen Sie die Funktionsfähigkeit des Insektenschutzes, indem Sie es mehrmals öffnen und schließen.

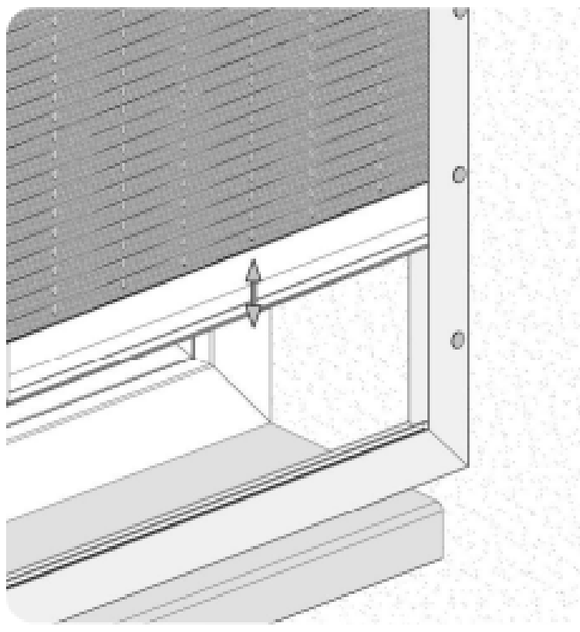

Stufe VI
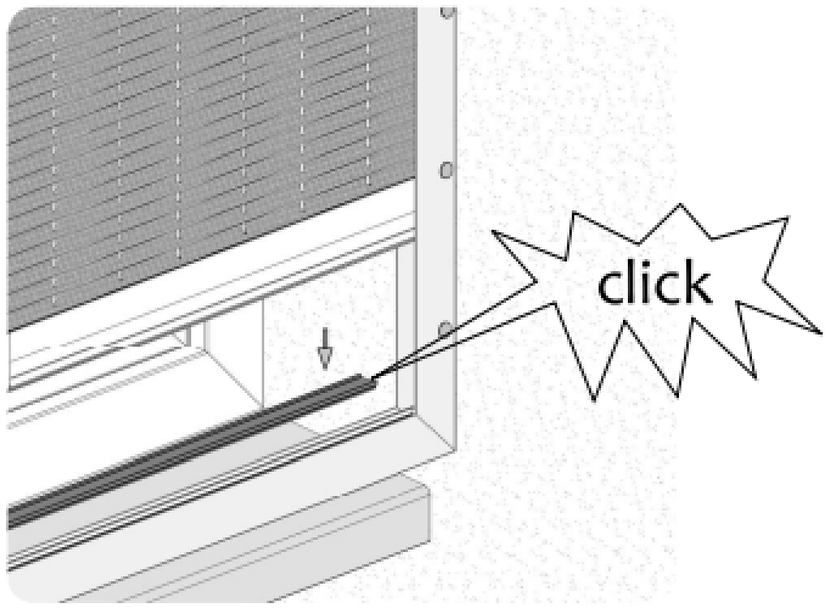
Als letzter Schritt wird das Maskierungsprofil mit dem Magnetband angeklickt.