Montageanleitung für Rollos mit PCV-Kassette Montage am Fensterrahmen

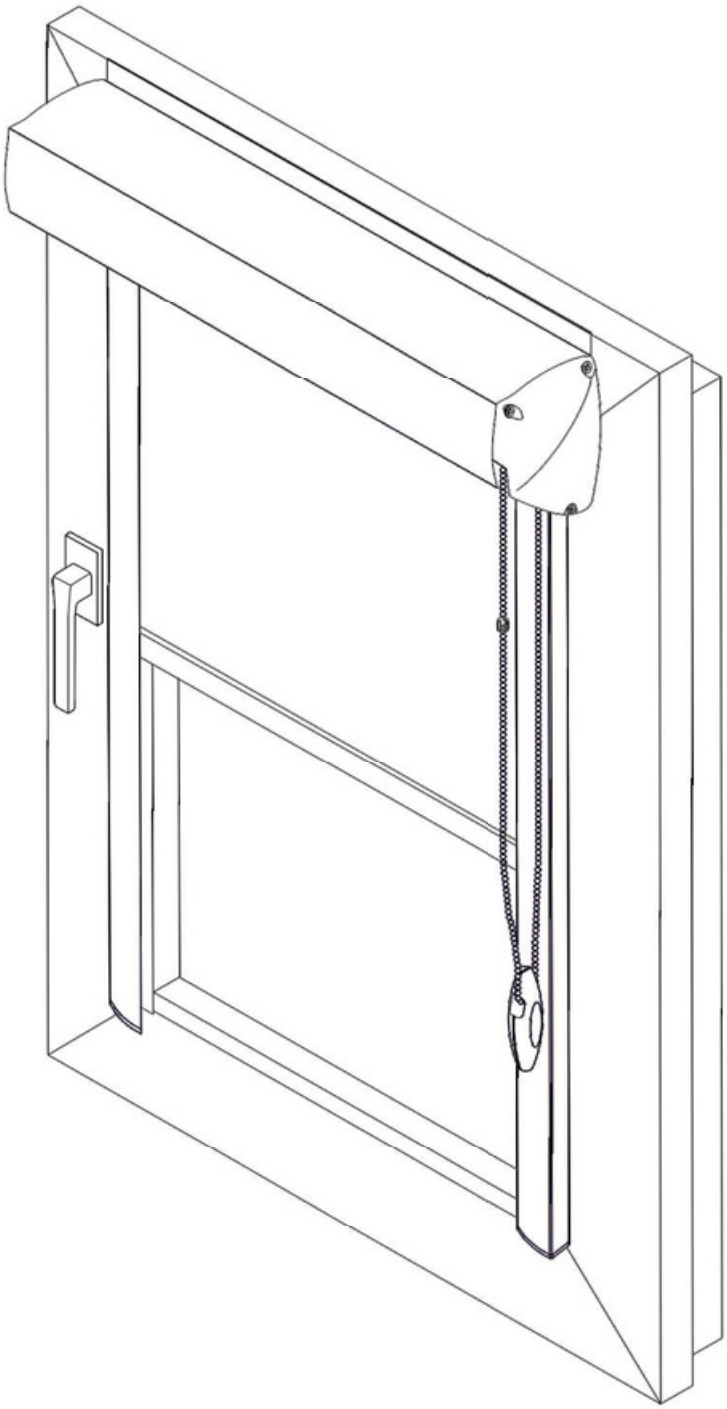

Das Set enthält folgende Befestigungselemente mit der Jalousie:

Ein Wischtuch reicht aus, um 2 oder 3 Fenster zu entfetten. Deshalb enthält das Set weniger Tücher als Jalousien.

StufReinigen Sie mit dem mitgelieferten Taschentuch die Oberfläche, auf die die Führungen und die Rollladenkassette geklebt werden.
Warten Sie 3 Minuten, bis die Mitte verstrichen ist.

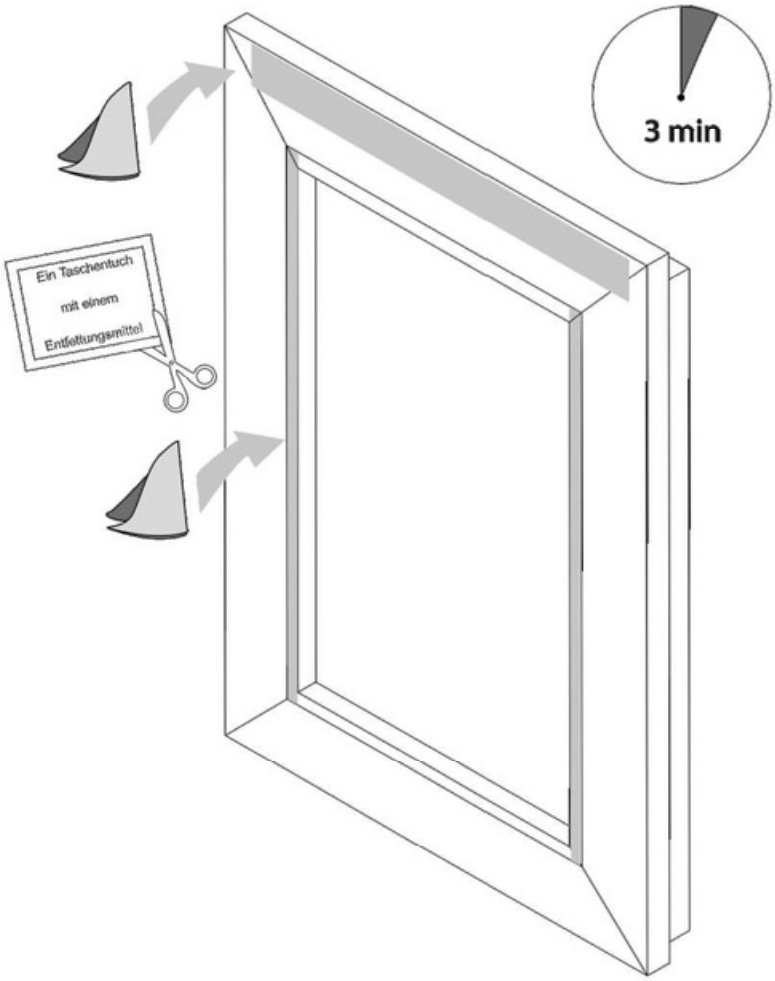

Stufe II

Packen Sie die Jalousie aus und entfalten Sie das Material leicht.
Warnung! Ziehen Sie das Klebeband noch nicht ab.

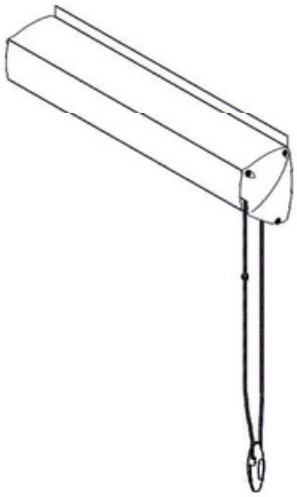

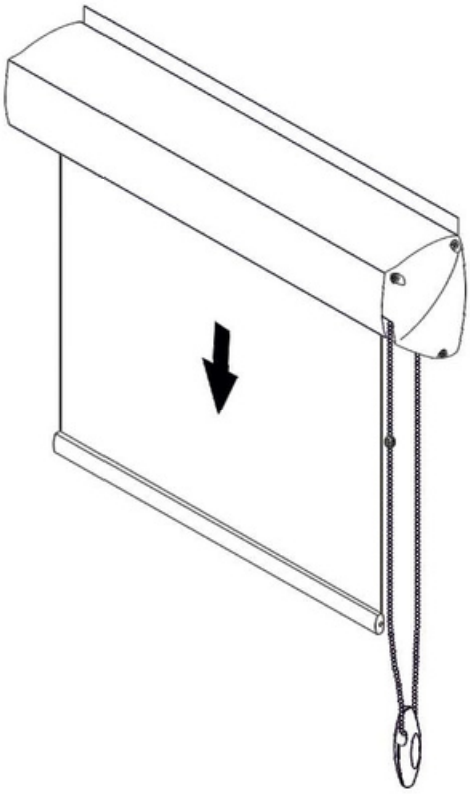

Stufe III

Überprüfen Sie den Installationsort der Jalousie in der Mitte.
Der Stoff muss die linke und rechte Seite identisch überlappen.

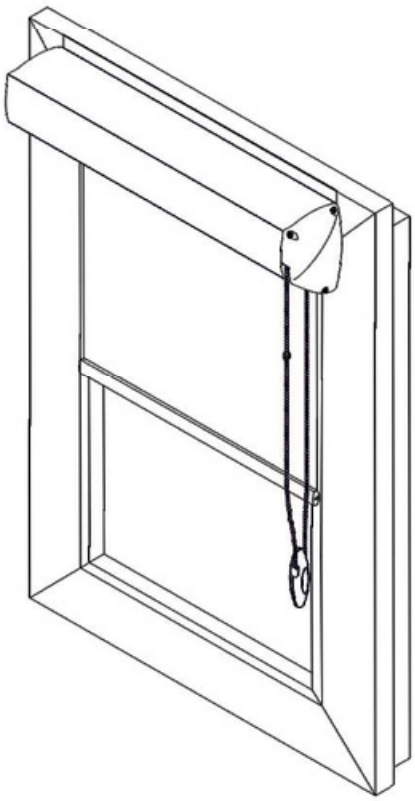

Stufe IV

Entfernen Sie das Klebeband und kleben Sie die obere Kassette bündig mit der Oberkante des Fensterflügels. Drücken Sie fest.

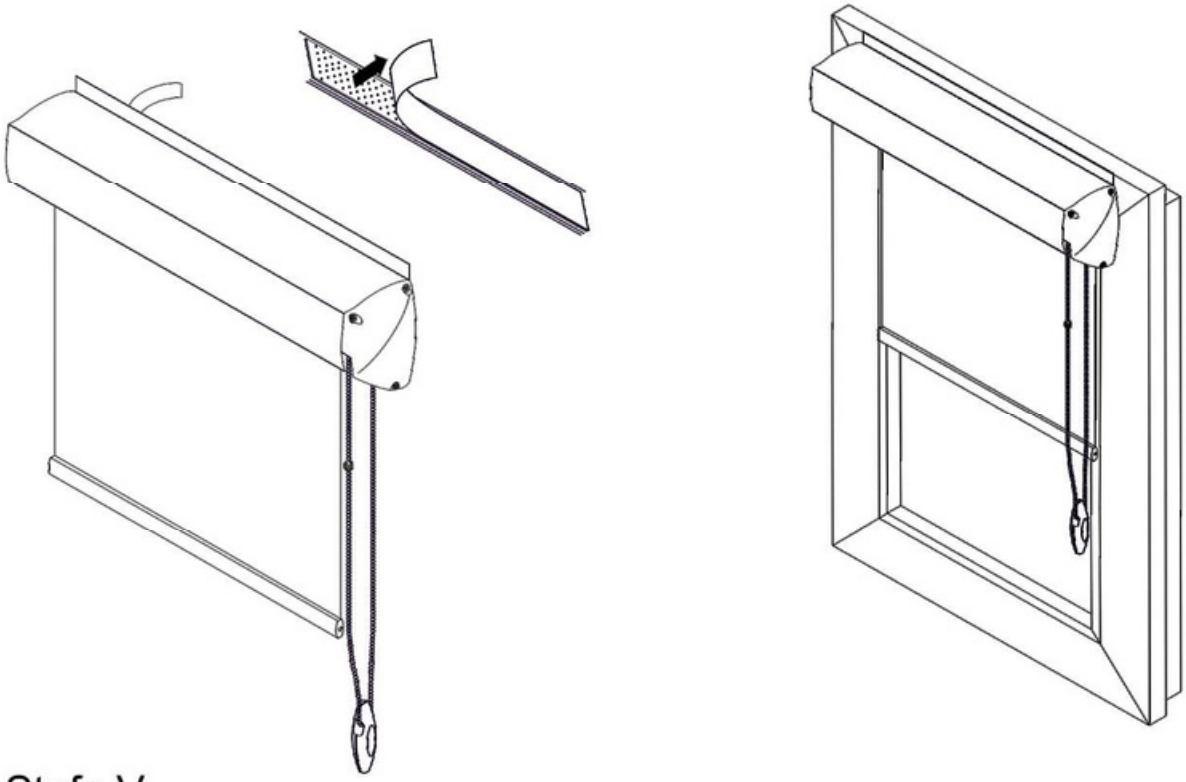

Stufe V

Entfernen Sie das Schutzband von den Führungen und kleben Sie sie.

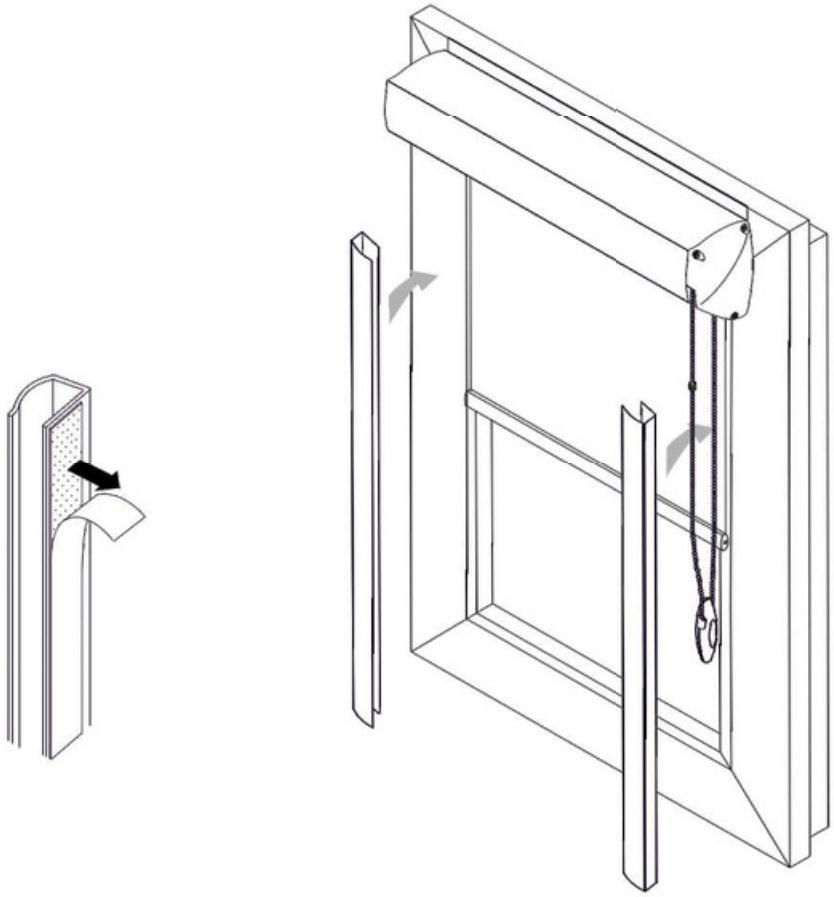

Stufe VI
Drücken Sie auf einen beliebigen Teil der Endkappenführungen. Dies ist optional und muss nicht installiert werden. Es ist deine Entscheidung.

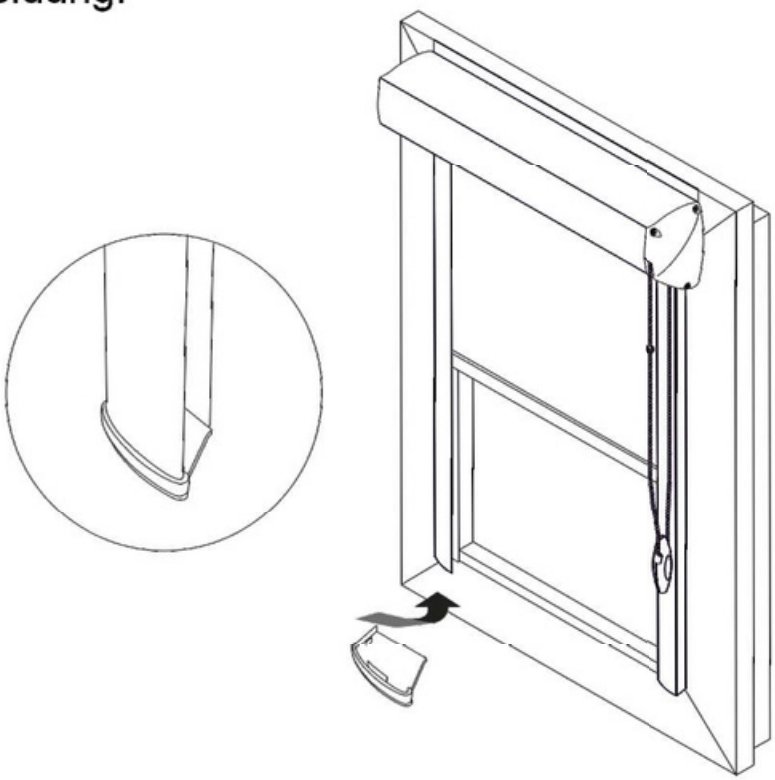
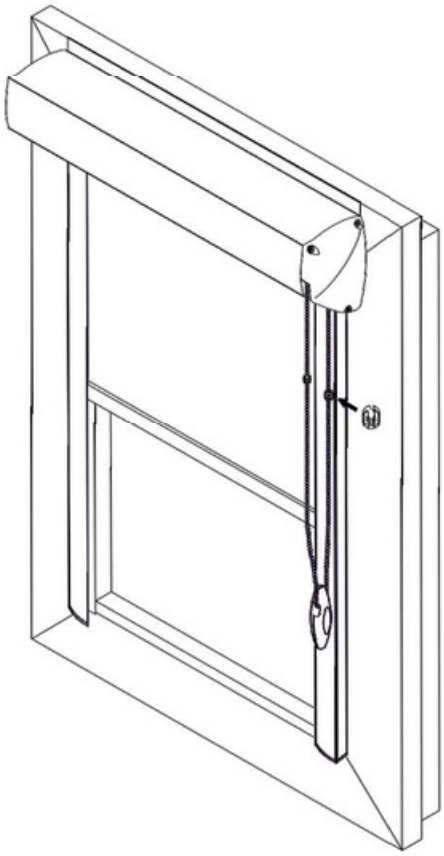
Stufe VII
Setzen Sie die Rollladenbegrenzer in die Bedienkette ein.