FamilyRollo

Montageanleitung für Raffrollos Basic - Wandmontage

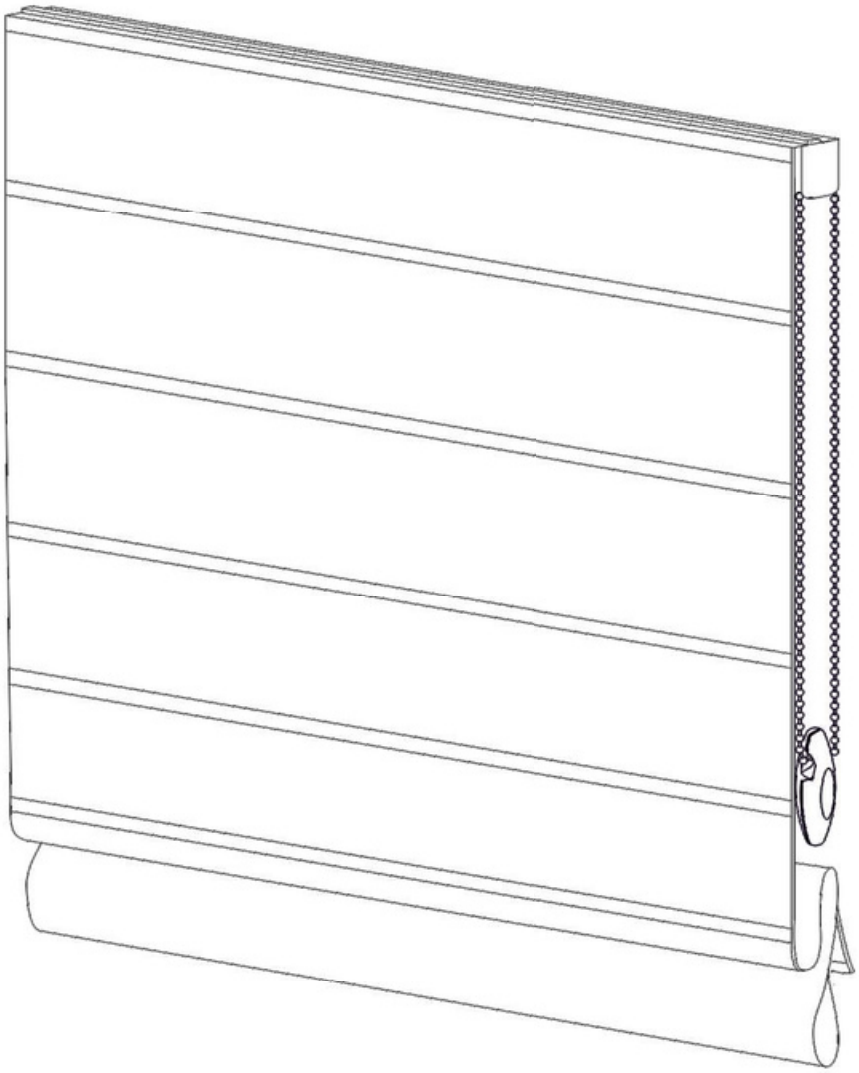

Die folgenden Montagehänger werden mit dem Stoffrollo geliefert.
Ihre Anzahl hängt von der Breite des Raffrollos ab.
Min. 2 Stk. Max. 5 Stück

Das Set enthält keine Befestigungsstifte, da die Auswahl der Stifte dem Kunden gehört und vom Material abhängt, aus dem die Wände des Gebäudes bestehen.

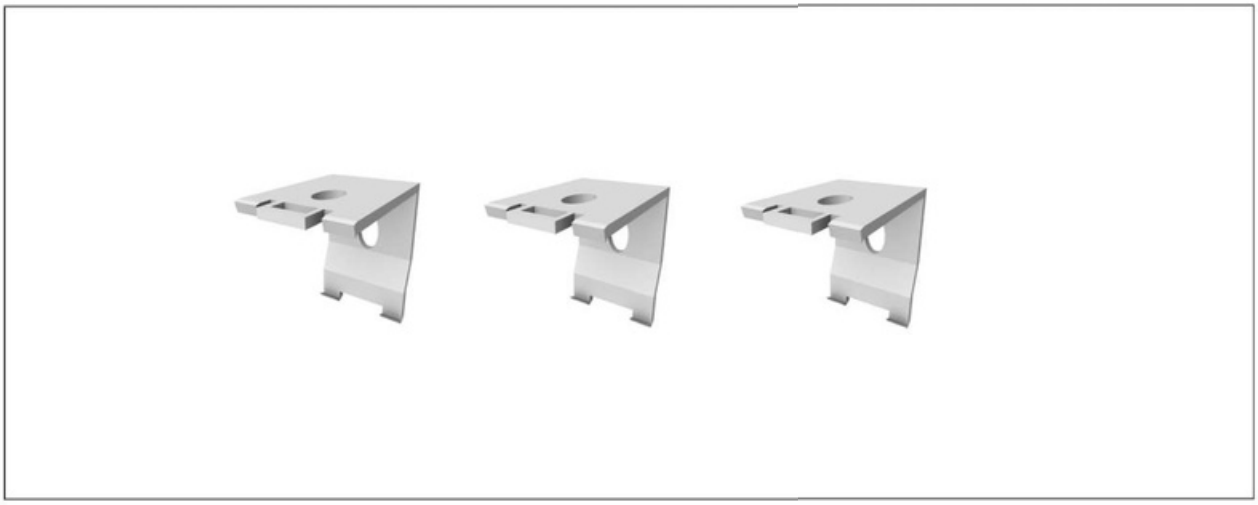

Damit das Rollo ordnungsgemäß funktioniert, muss es horizontal montiert werden.

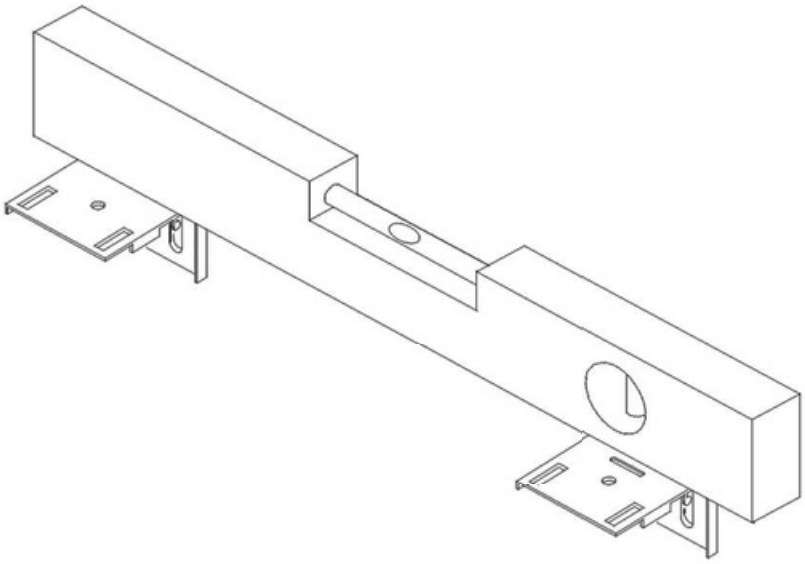

Stufe I.
Markieren Sie den Bohrort.

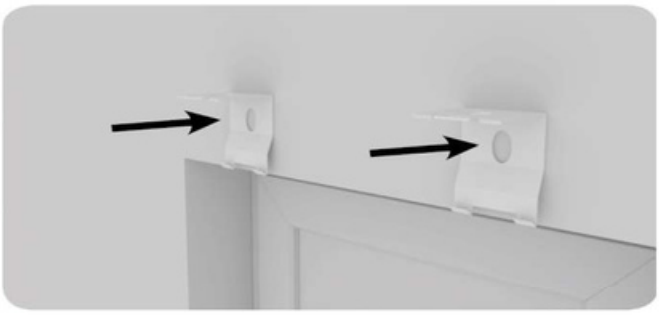

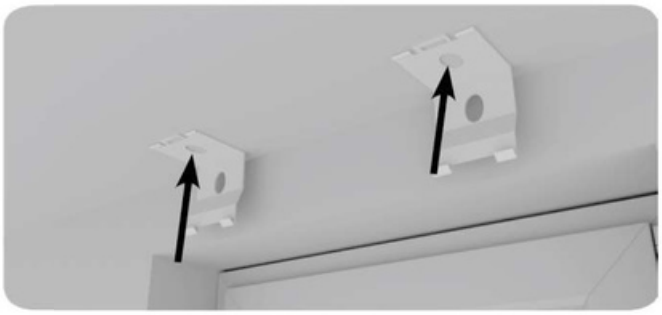

Stufe II
Bohren Sie Löcher, installieren Sie Dübel gemäß den Anforderungen für die Art der Wand / Decke.

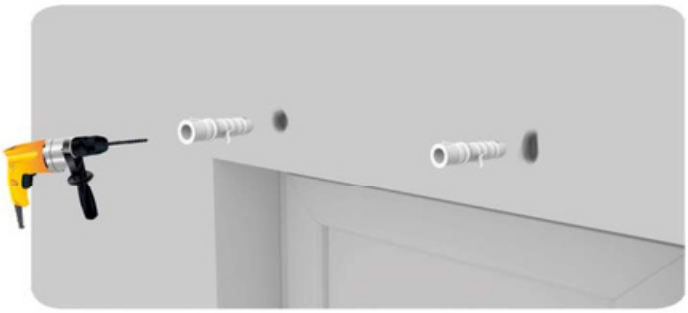

Stufe III
Schrauben Sie die Montagehalterungen fest.

Stufe IV
Montieren Sie die Jalousie in verschraubten Kleiderbügeln.