FamilyRollo

Montageanleitung für Holzjalousien 25 mm.

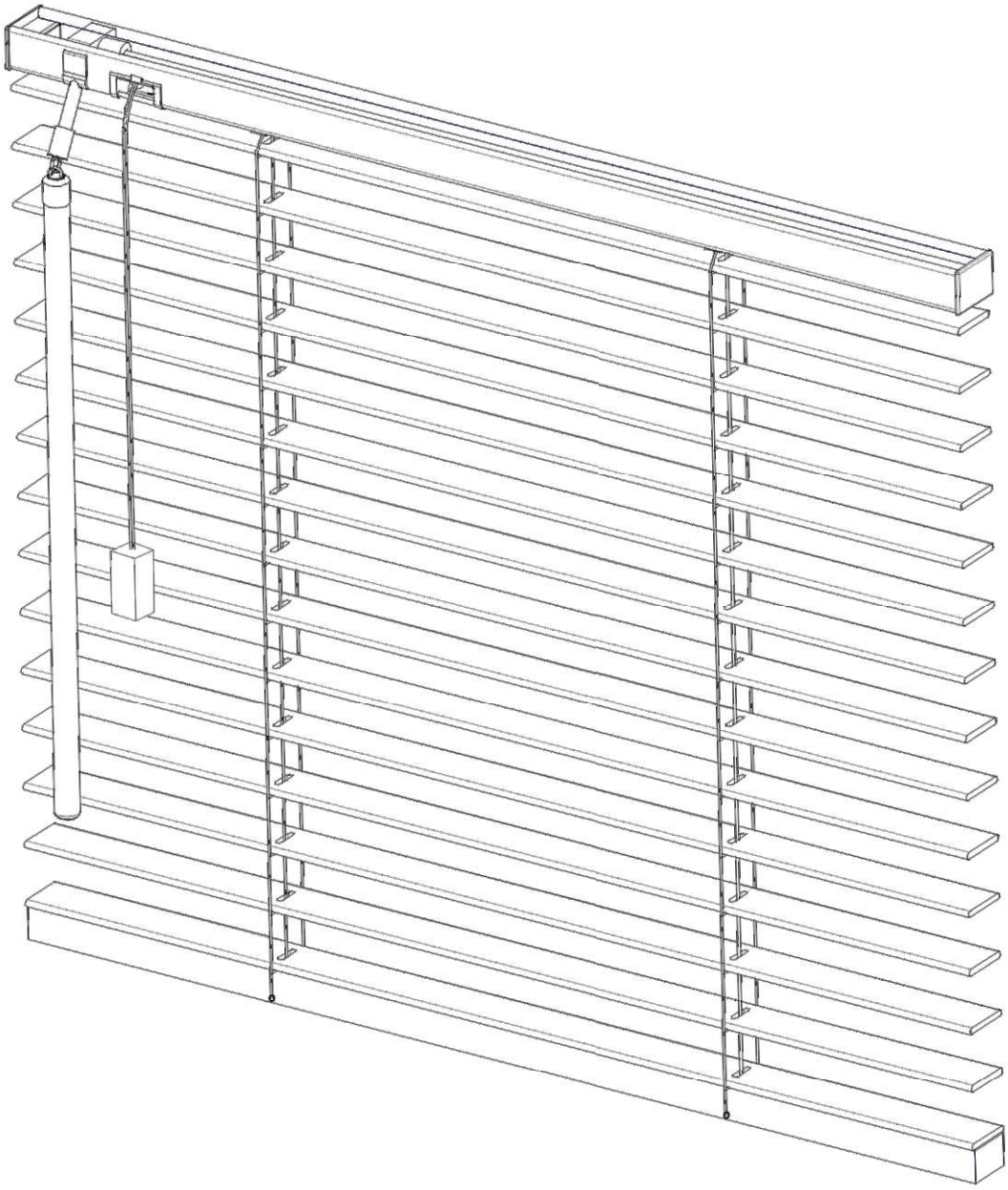

Abhängig von der Art der von Ihnen gewählten Baugruppe gibt es 3 Möglichkeiten, 25-mm-Holzjalousien zu installieren.

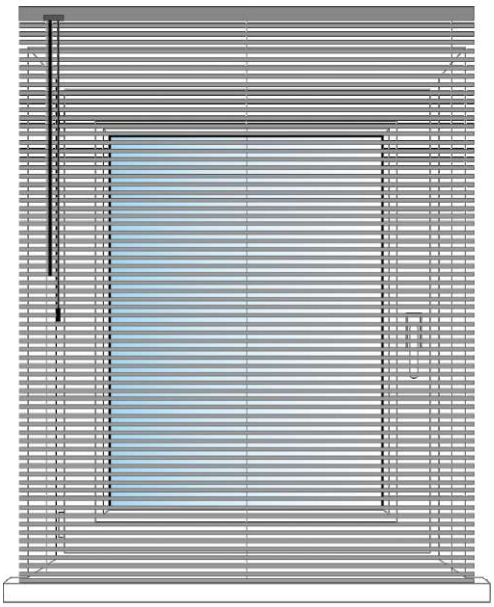

Wandmontage

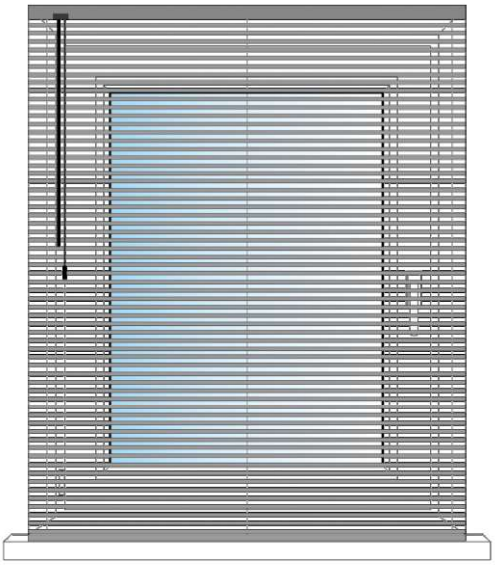

Einbau in eine Aussparung

Installation am Fenster, am Fensterrahmen

Die folgenden Montagehänger werden mit der Jalousie geliefert. Ihre Anzahl hängt von der Breite der Jalousien ab.
Min. 2 Stk., Max. 5 Stk.
Das Set enthält keine Befestigungsstifte oder Schrauben, da die Wahl beim Kunden liegt und vom Material abhängt, aus dem die Wände des Gebäudes oder die Fensterrahmen bestehen.

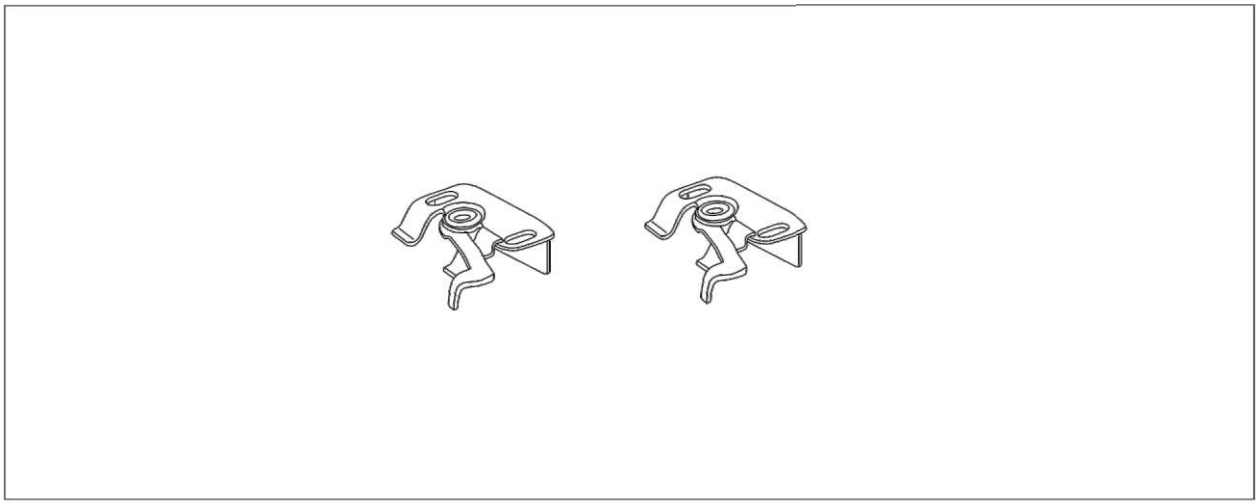

Stufe I
Montieren Sie die Montagehänger so, dass sie die Elemente in der Rinne nicht beeinträchtigen. Damit die Jalousie richtig funktioniert, muss sie horizontal montiert werden.

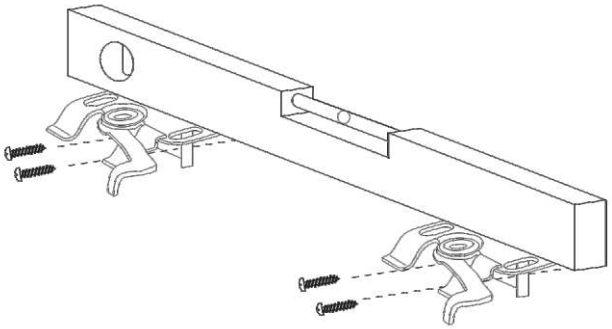

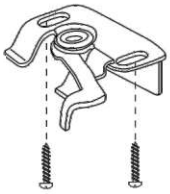

Montage an der Decke oder in einer Aussparung.

Stufe II

Wir befestigen die Jalousie an den montierten Kleiderbügeln. Die folgenden 3 Abbildungen zeigen die Reihenfolge, in der die Jalousien in den Kleiderbügeln montiert sind. Die letzte Stufe ist das Klicken auf den Aufhängerhebel.

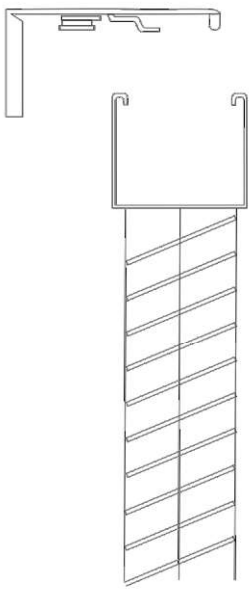

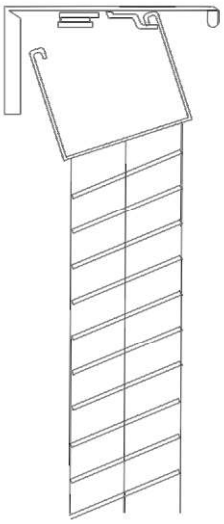

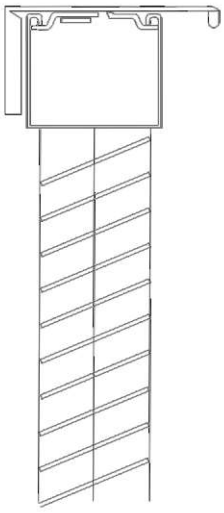

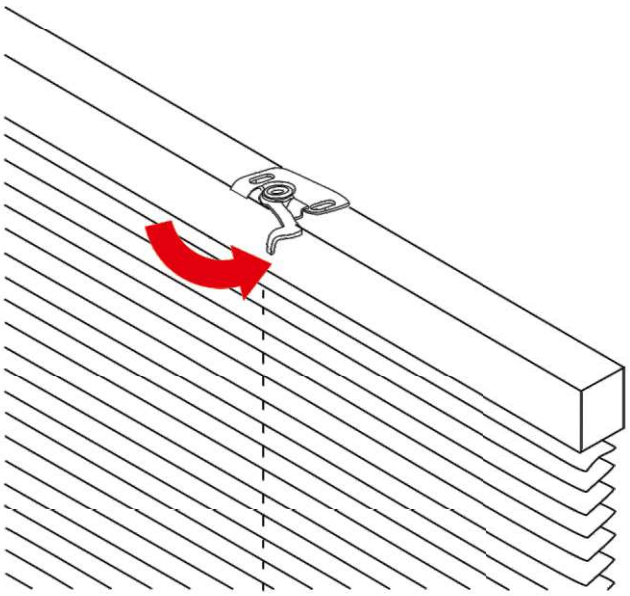

Stufe III

Legen Sie sie je nach Art der ausgewählten Abdeckung auf die Rinne. Es ist mit Magneten ausgestattet, die an der Rinne haften.

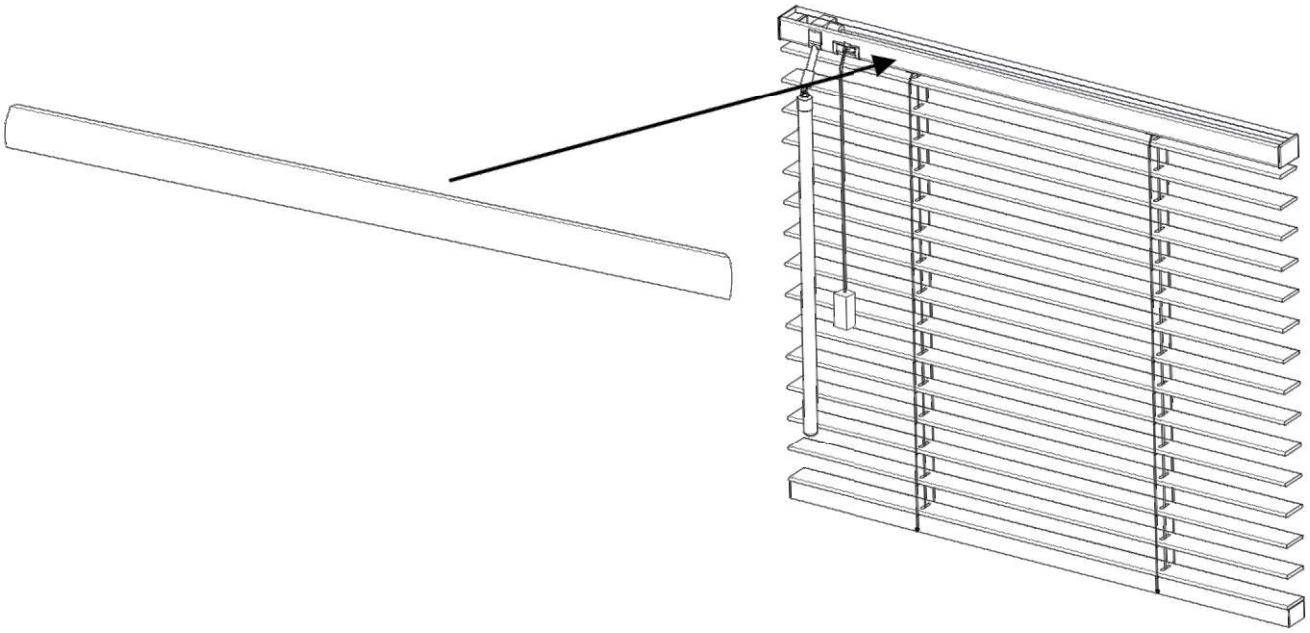

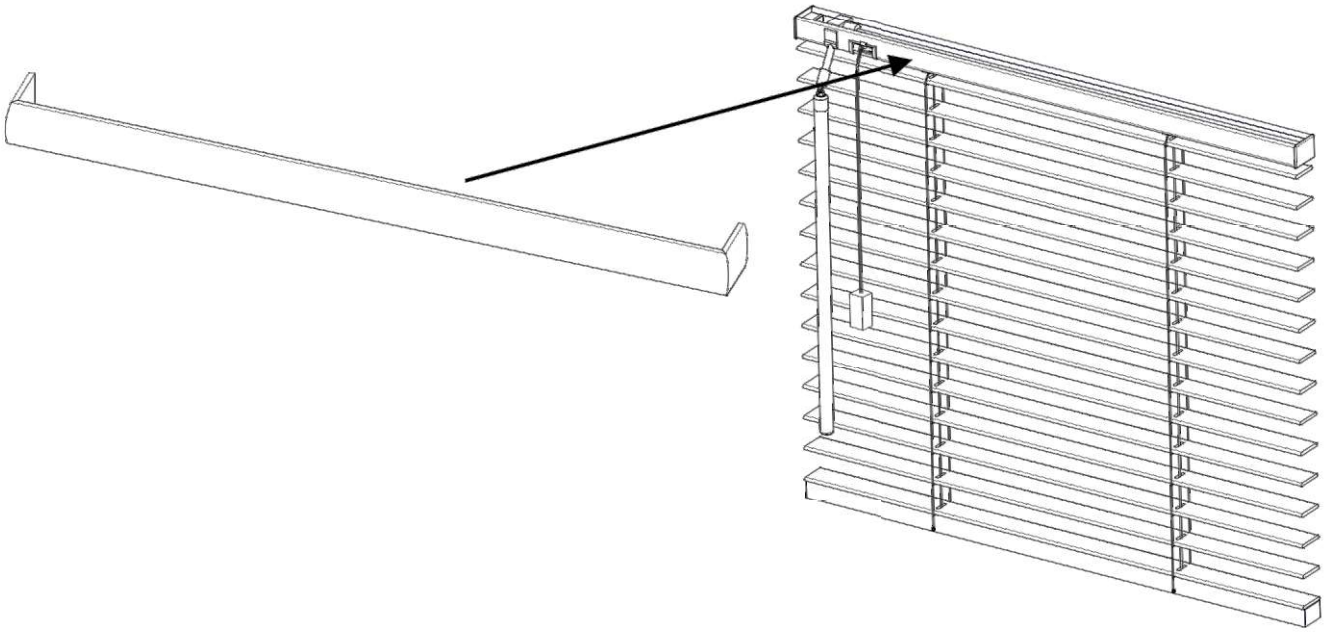

Stufe IV MÖGLICHKEIT
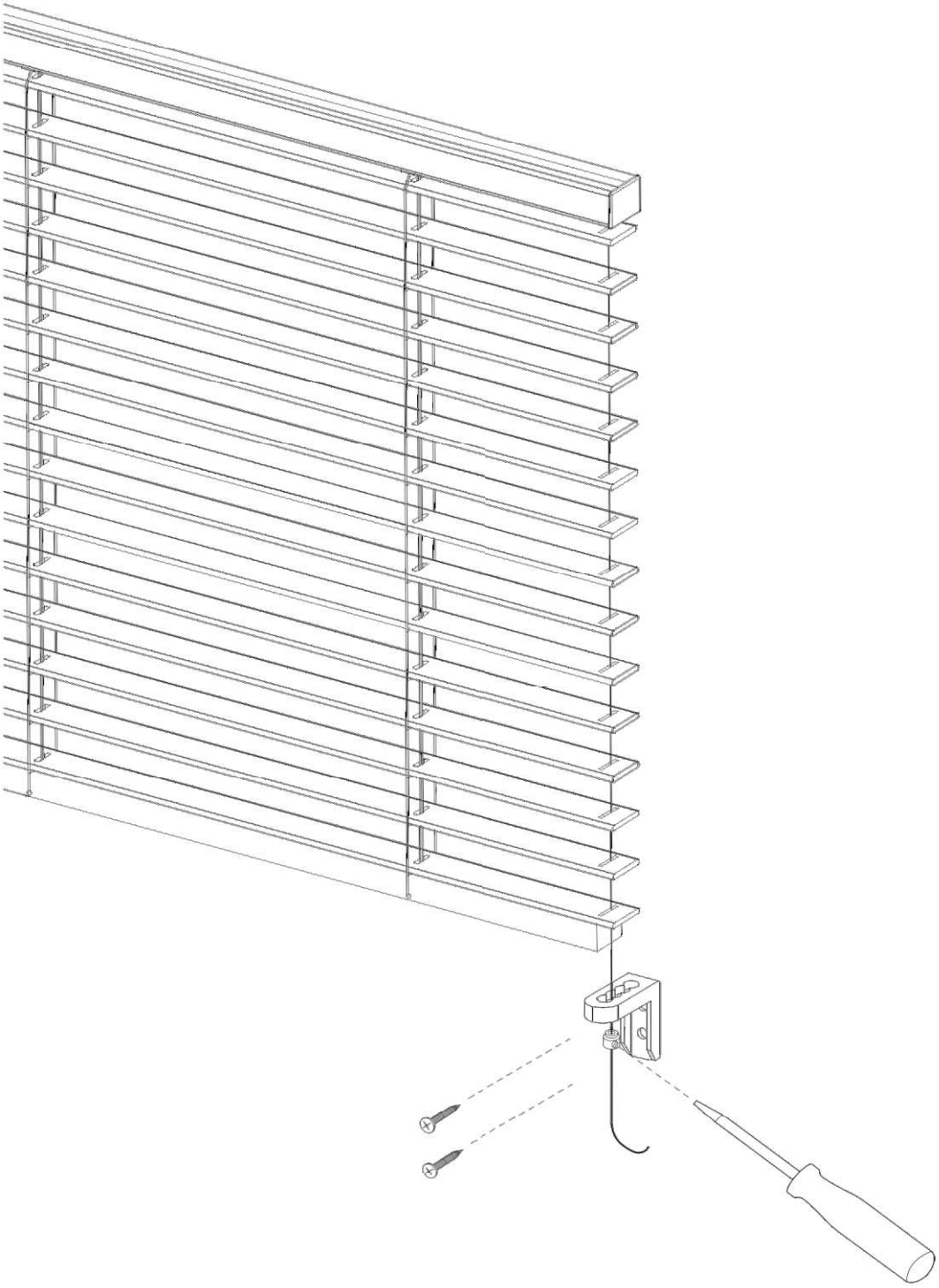
Wenn eine seitliche Führung an den Kabeln gewählt wurde, wurde zusätzliches Zubehör hinzugefügt. Die folgende Abbildung zeigt die Installation. Schneiden Sie nach der Installation überschüssige Leitungen ab.