FamilyRollo

Installationsanleitung für Plissees - Dachfenster.

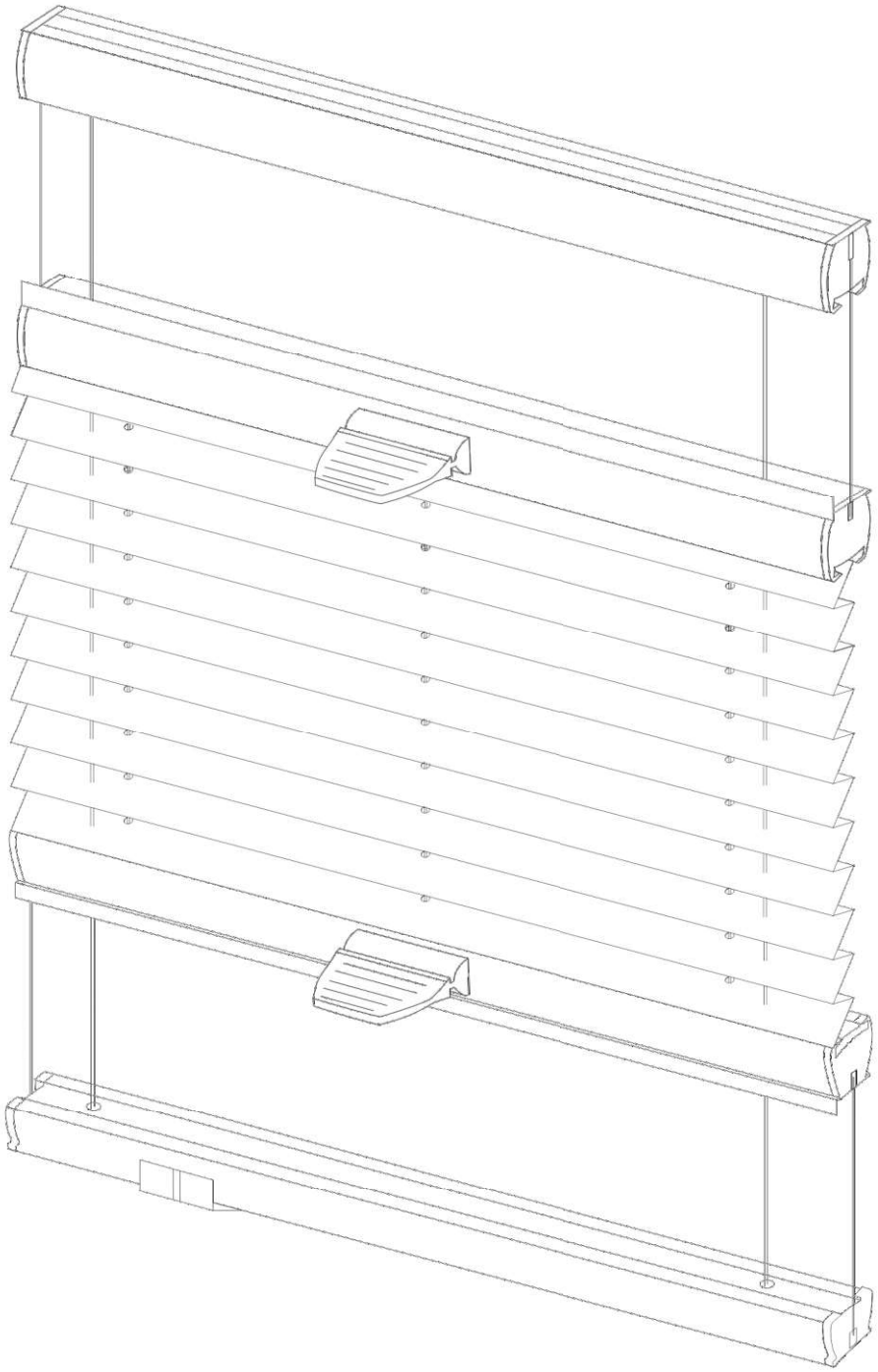

Das Set enthält den Verschluss mit:

6 Befestigungsclips
6 Schrauben
2 Griffe zur Bedienung der Plissee

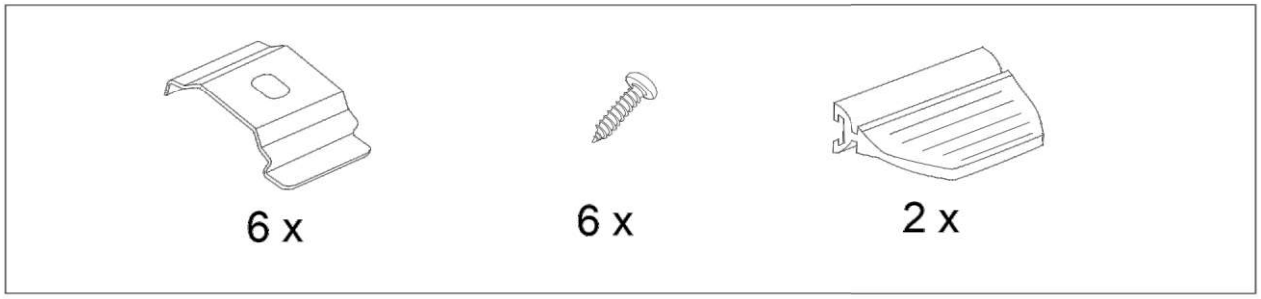

Stufe I.
Schrauben Sie die Montageklammern wie unten gezeigt fest.
3 Clips am unteren Rand des Fensters und 3 am oberen Rand.
Die Öffnungen sollten ungefähr 15 mm vom Glas entfernt sein.

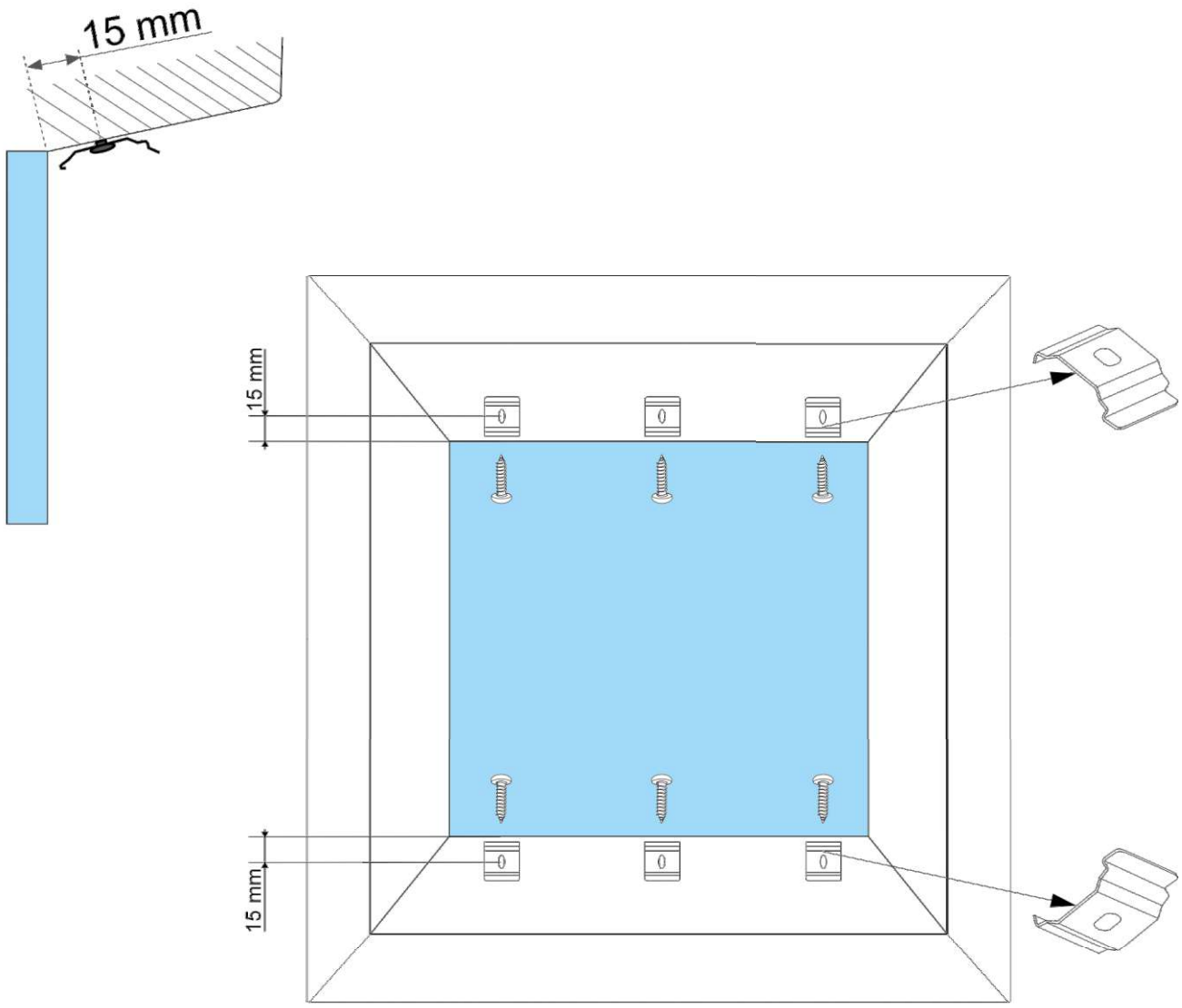

Stufe II
Klicken Sie auf das obere und untere Knopfleistenprofil in die montierten Clips.
Befestigen Sie dann die Plisseegriffe.
In der folgenden Abbildung wird die Installation erläutert.

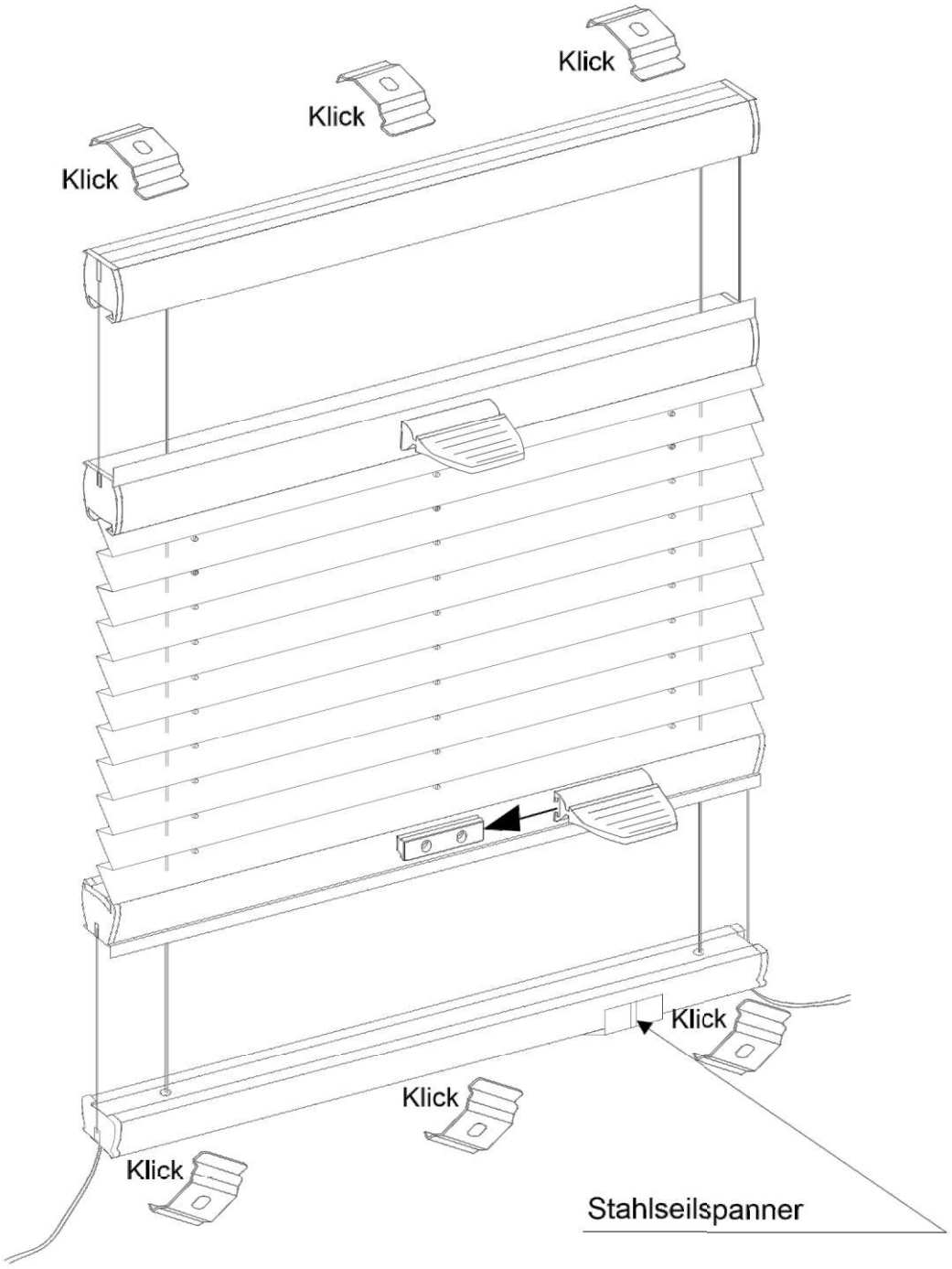

Stufe III
Stellen Sie die optimale Spannung ein, indem Sie den Stahlseilspanner nach links oder rechts bewegen. Diese Linie verhindert, dass der Stoff hängt.

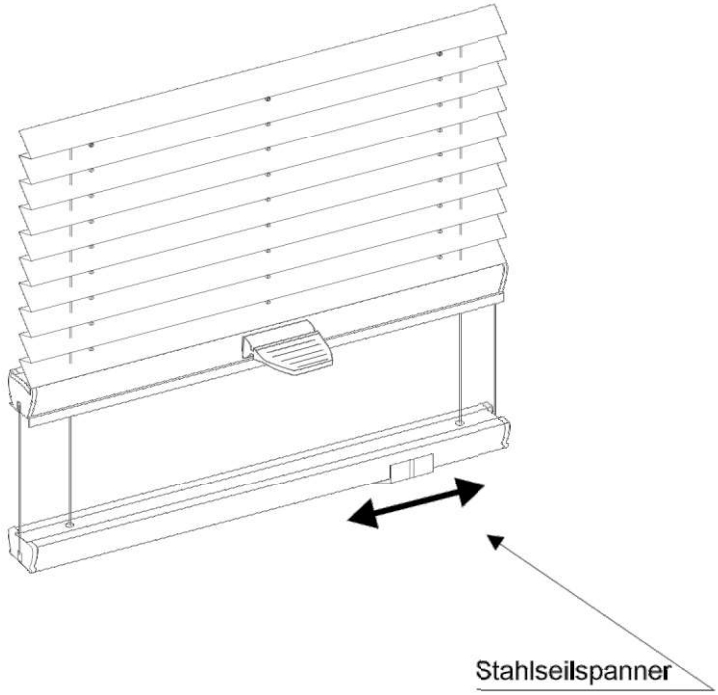
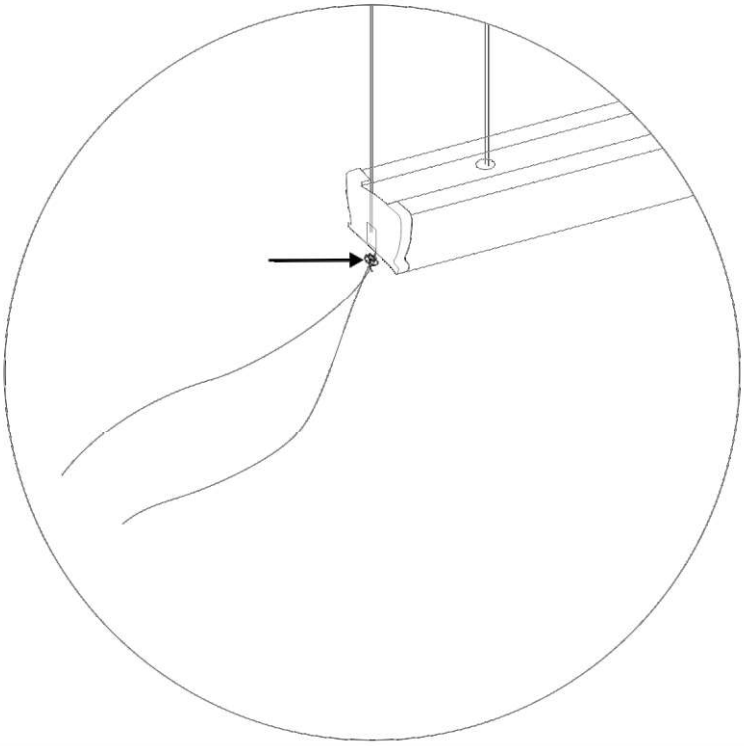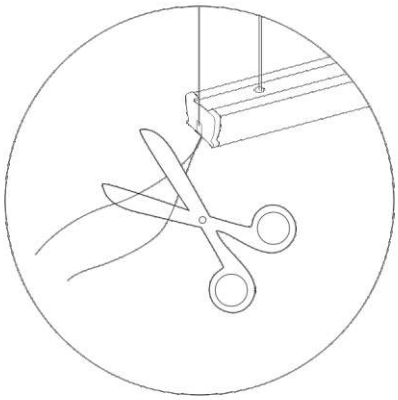
Stufe IV
Wenn die Plissee von selbst abfällt oder beim Schließen und Öffnen widersteht, bedeutet dies, dass die Saitenspannung angepasst werden sollte. Bewegen Sie dazu die Knoten im unteren Profil nach links und rechts. Der letzte Schritt besteht darin, überschüssige Saiten abzuschneiden.