FamilyRollo

Montageanleitung für Insektenschutzplissee für die Terrasse. Befestigung am Fensterrahmen, geschraubte Ausführung.

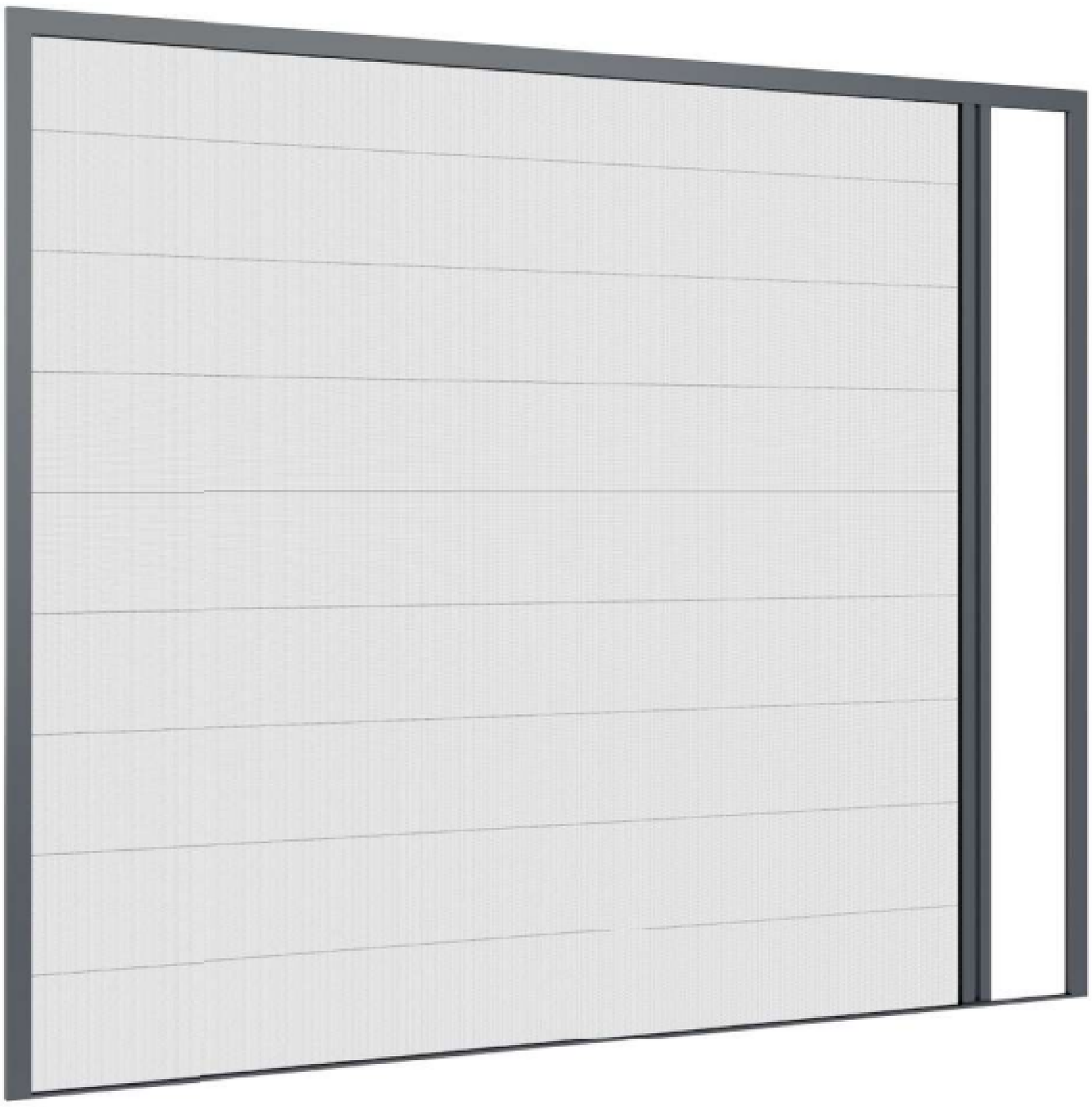

Für die Montage benötigen Sie das abgebildete Werkzeug und für den Fensterrahmen passende Schrauben.
Das Set enthält keine Schrauben, da ihre Wahl vom Kunden abhängt und vom Material abhängt, aus dem die Fenstertischlerei hergestellt ist.

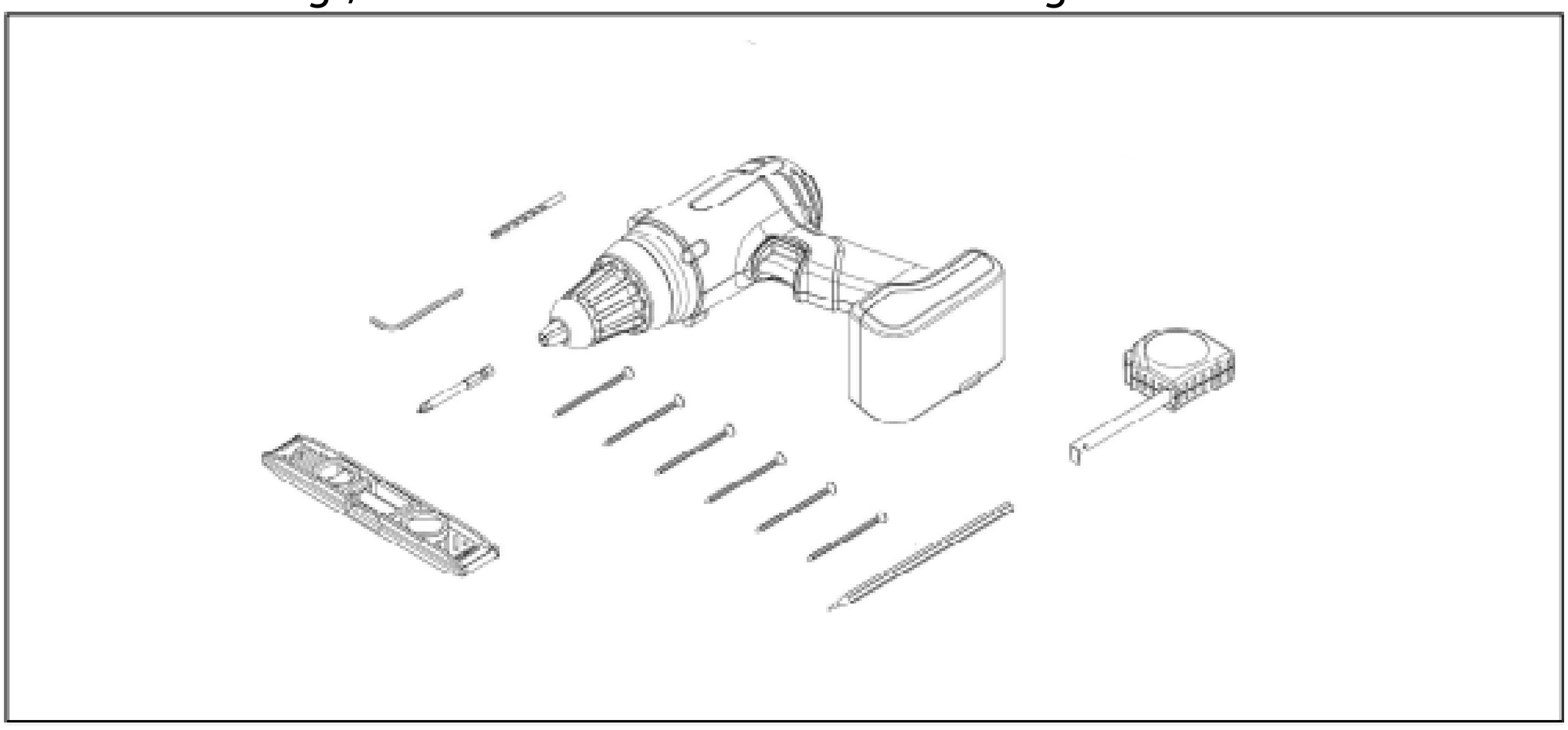

Das Paket enthält:

1. Paket mit plissiertem Netz
2. Der Rahmen des Insektenschutzes
3. Profil mit Magnetband abdecken
4. Bodenprofil
5. Stecker
6. Winkel mit kleinen Steckern

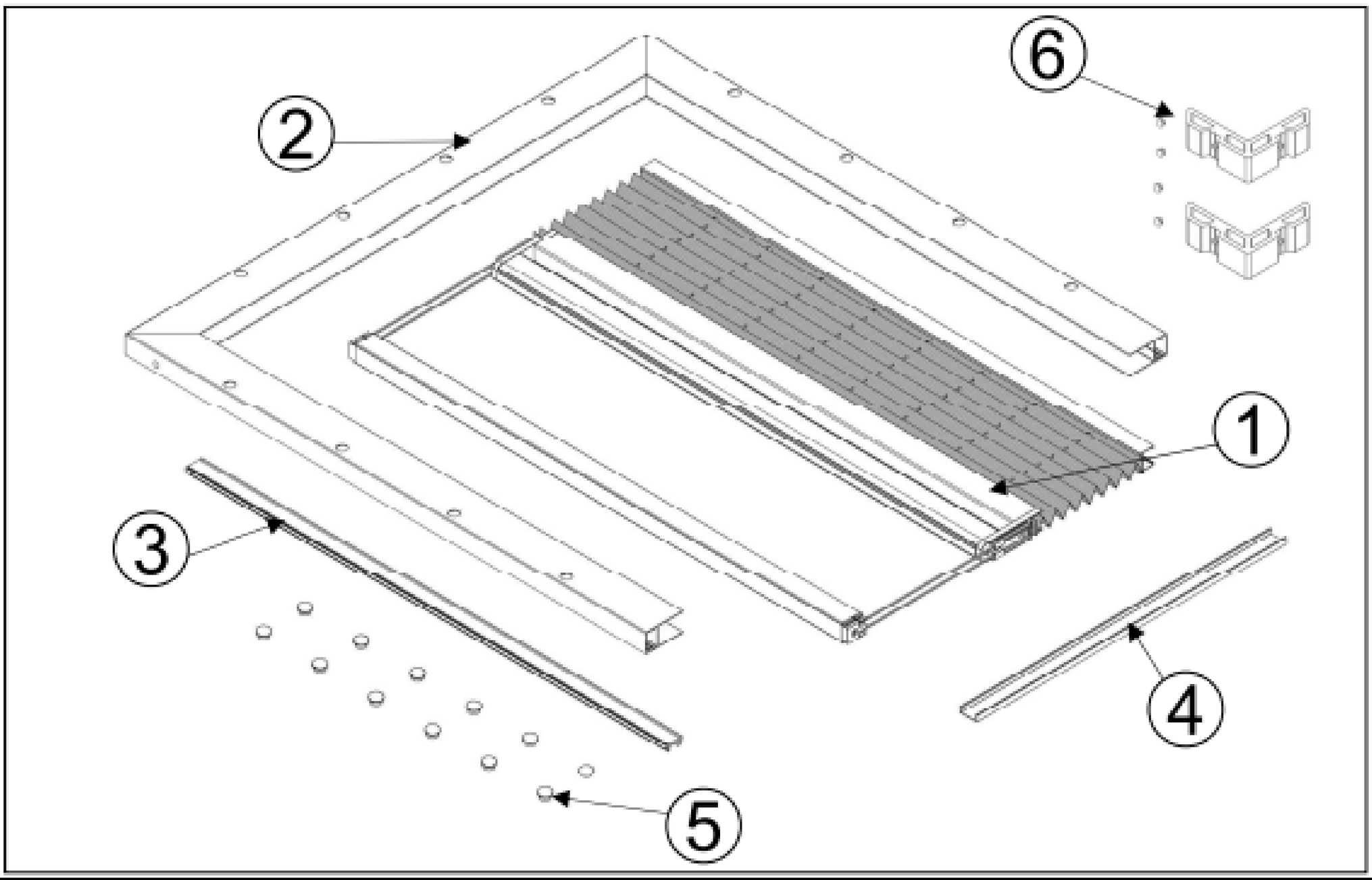

Stufe I

Schrauben Sie den Rahmen mit den Winkelleisten mit dem Inbusschlüssel fest und setzen Sie dann die kleinen Dübel ein, die die Löcher abdecken.

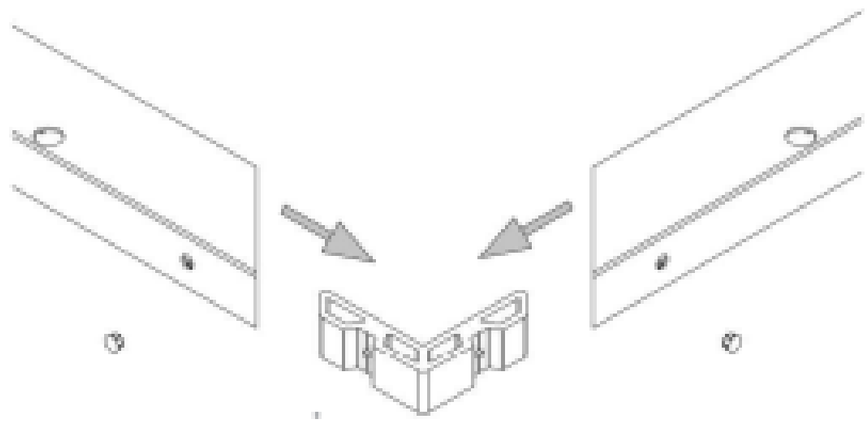

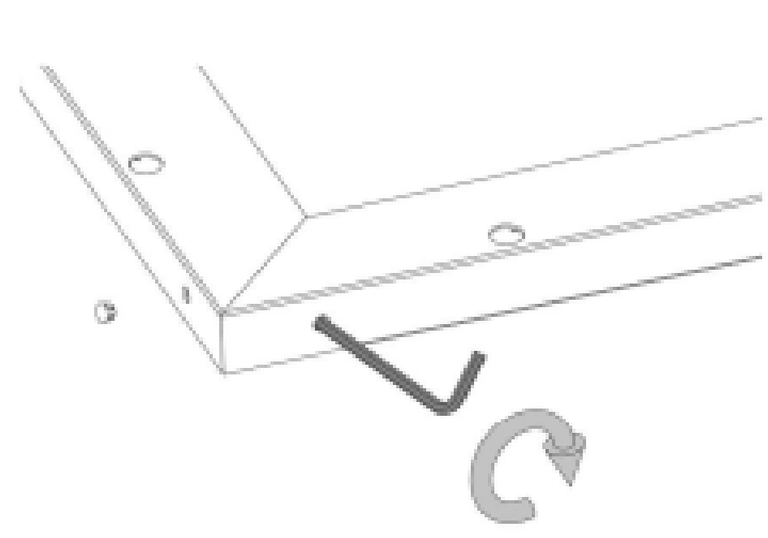

Stufe II

Markieren Sie den Installationsort und achten Sie dabei auf die horizontale und vertikale Ausrichtung.
Löcher bohren und für den Untergrund geeignete Schrauben verwenden.
Anschließend den Rahmen anschrauben und die Dübel einstecken.

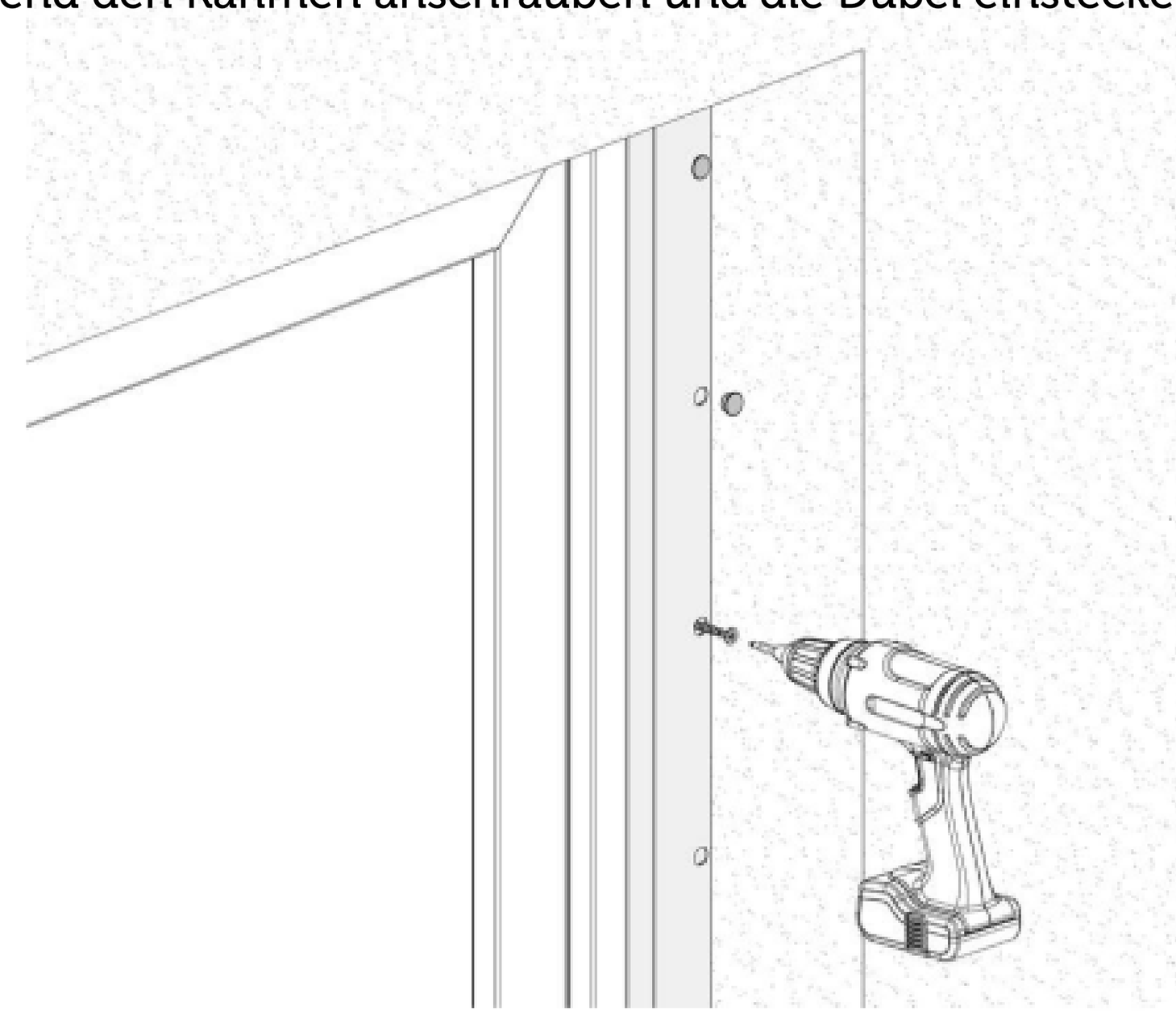

Stufe III

Kleben Sie das untere Profil auf den Untergrund. Wenn Sie das Bodenprofil in einer geschraubten Version wählen, verschrauben Sie es mit dem Sockel.
Das Bodenprofil muss waagerecht montiert werden. Andernfalls funktioniert das Moskitonetz möglicherweise nicht richtig.

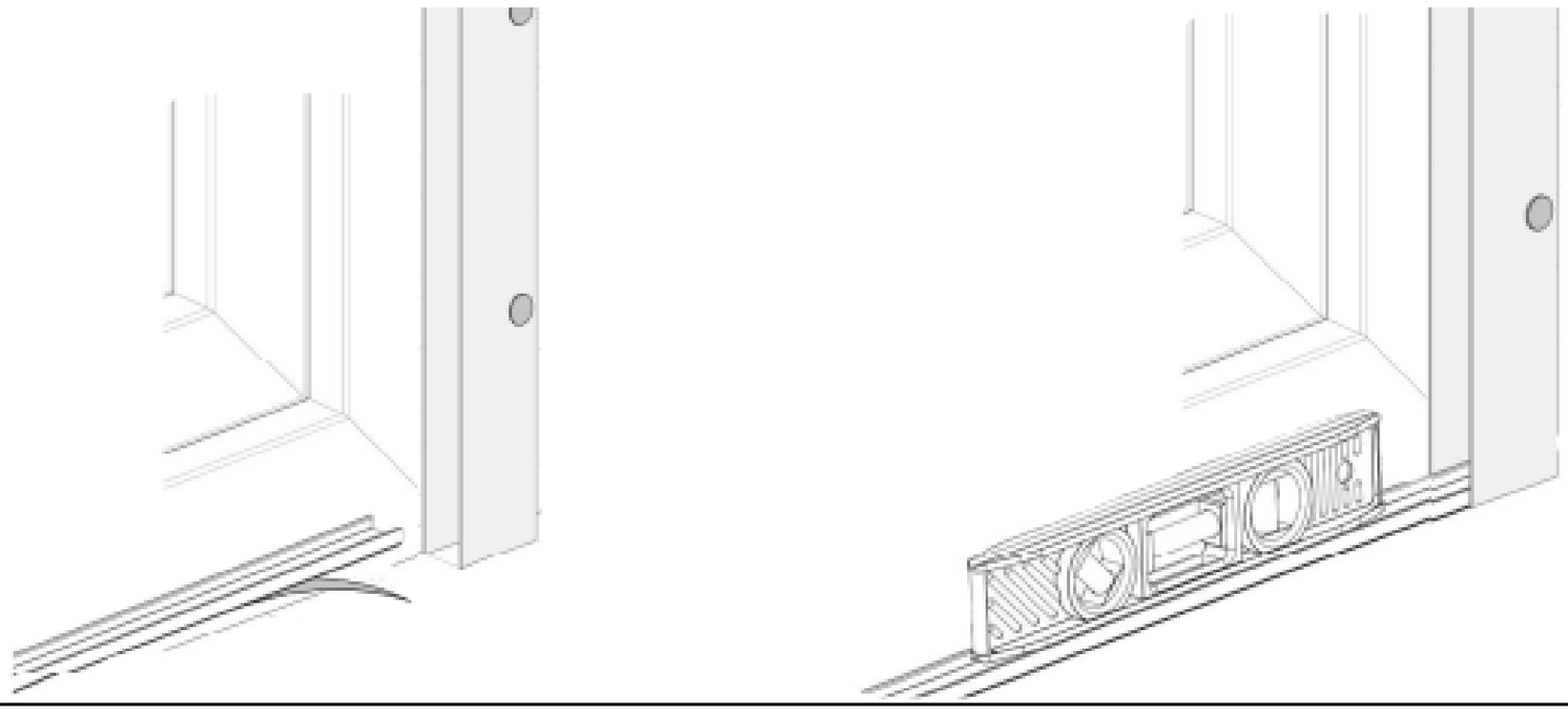

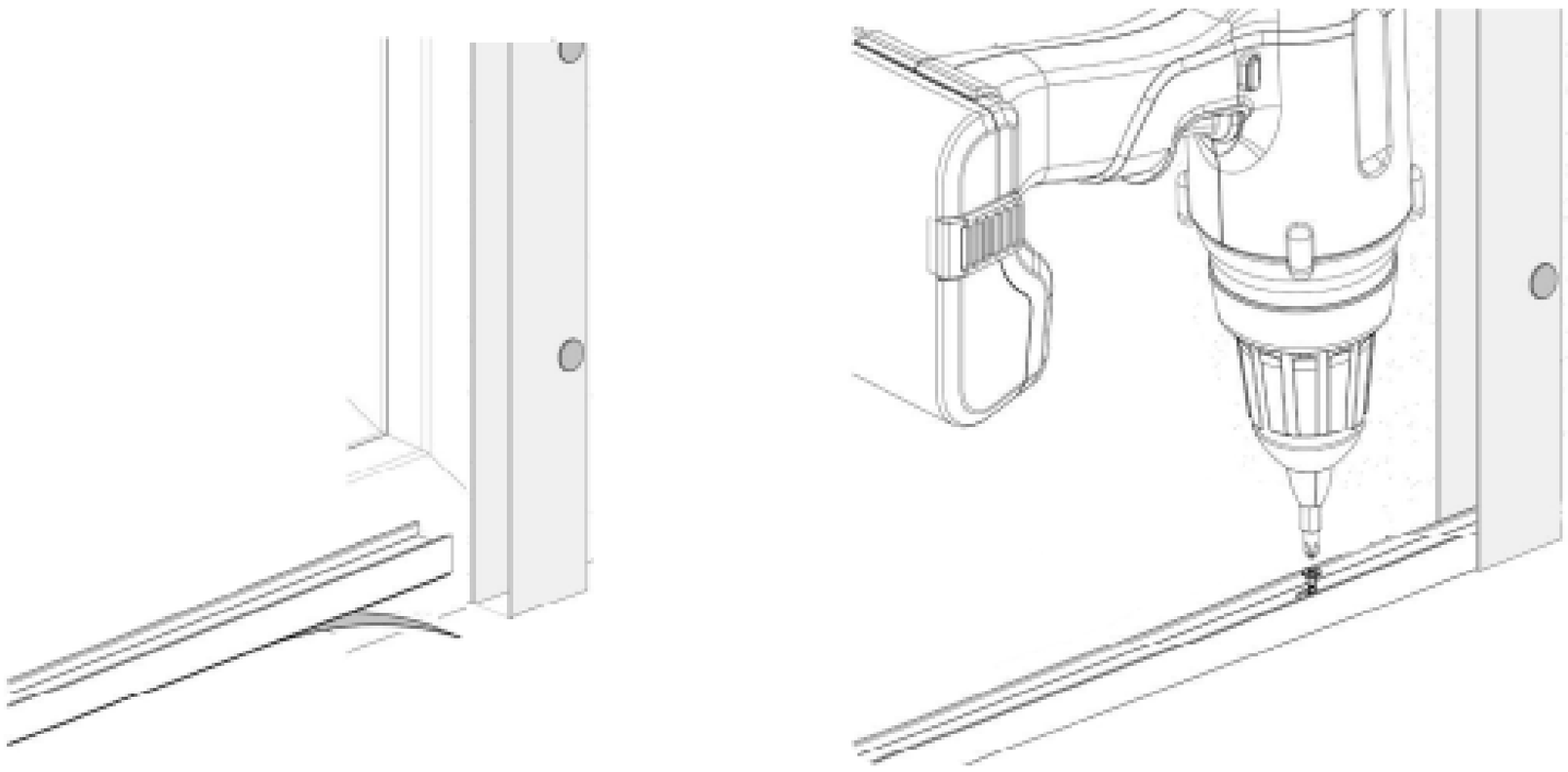

Ausführung mit niedrigerem Schrägprofil für HS-Fenster

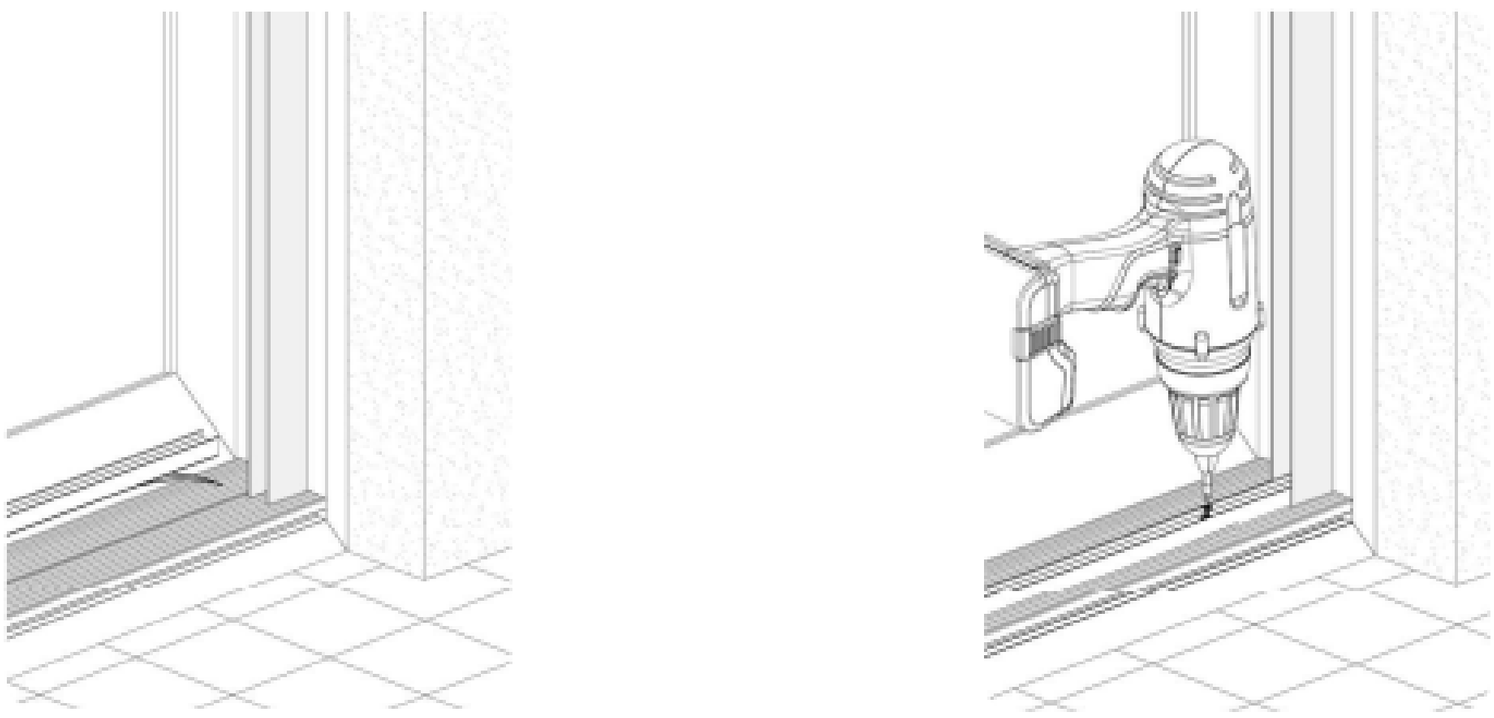

Stufe IV

Packen Sie das Netzpaket vorsichtig aus und bereiten Sie es für den Einbau in den Rahmen vor. Wichtig ist, dass die Saiten nicht verdreht sind. Auf dem Profil befindet sich ein Etikett mit einer Beschreibung, wo oben und unten ist.

Sie wählen die Schließrichtung des Insektenschutzes von links nach rechts oder umgekehrt in diesem Stadium, indem Sie das Paket mit dem Netz richtig zusammenbauen.

Führen Sie das Paket zuerst in den oberen Rahmen ein, legen Sie es dann auf das untere Profil und klicken Sie in den Seitenrahmen, in die schwarzen Laschen im Inneren des Rahmens.

Dann machen Sie dasselbe mit der anderen Seite.

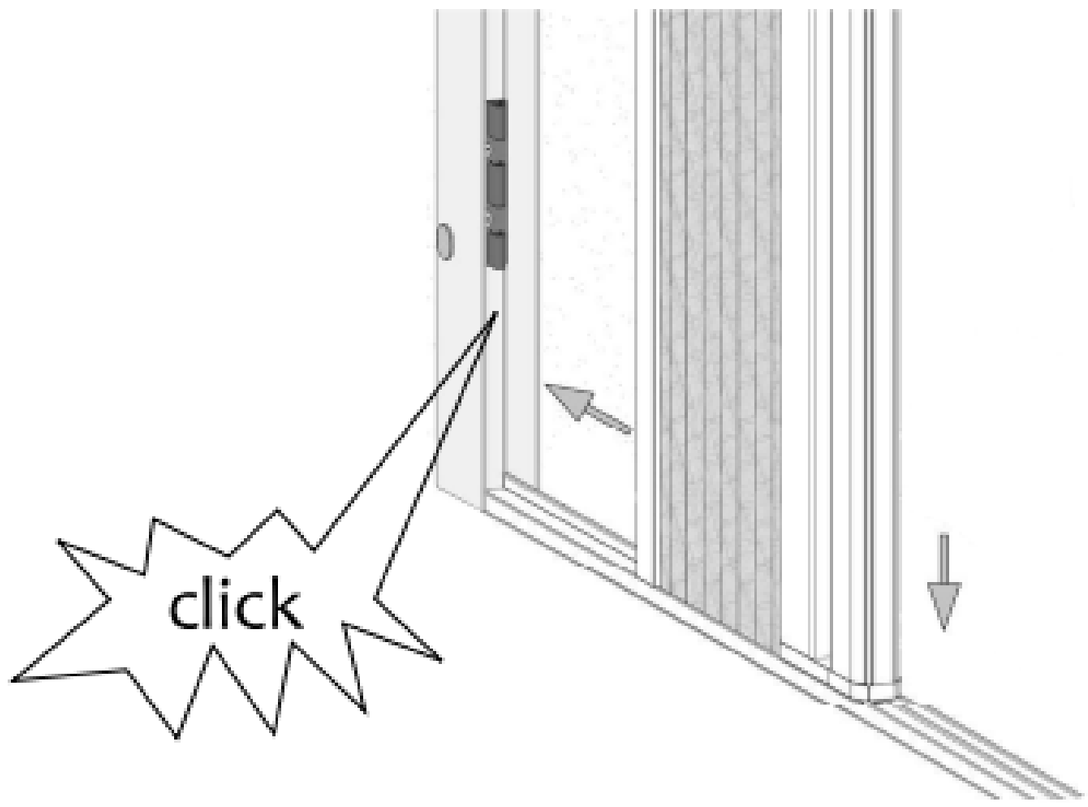

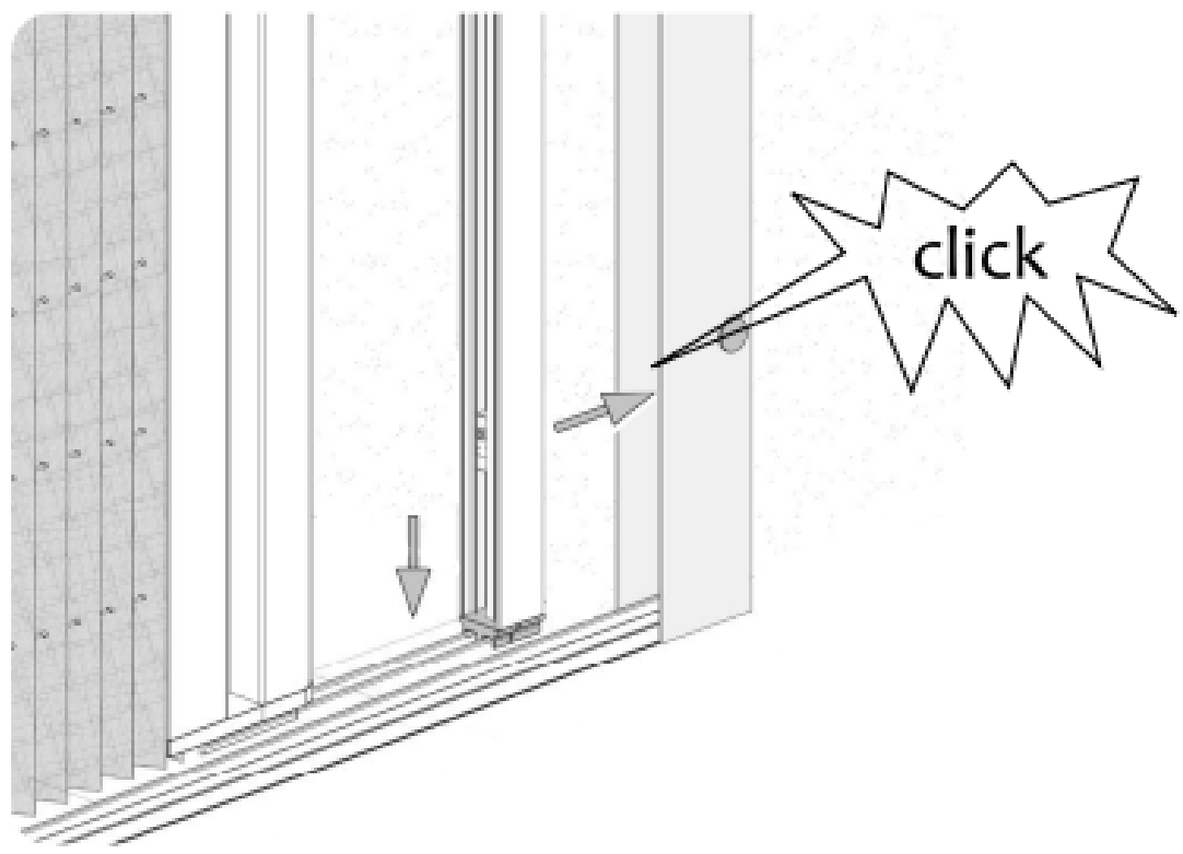

Stufe V

Ihr Insektenschutz wird vom Hersteller auf die bestellte Größe eingestellt. Wenn Sie die Saiten spannen oder lockern möchten, können Sie dies durch Verschieben der Spannwürfel tun.

Aufmerksamkeit! Eine zu starke Spannung an den Schnüren kann das Insektenschutz beschädigen.

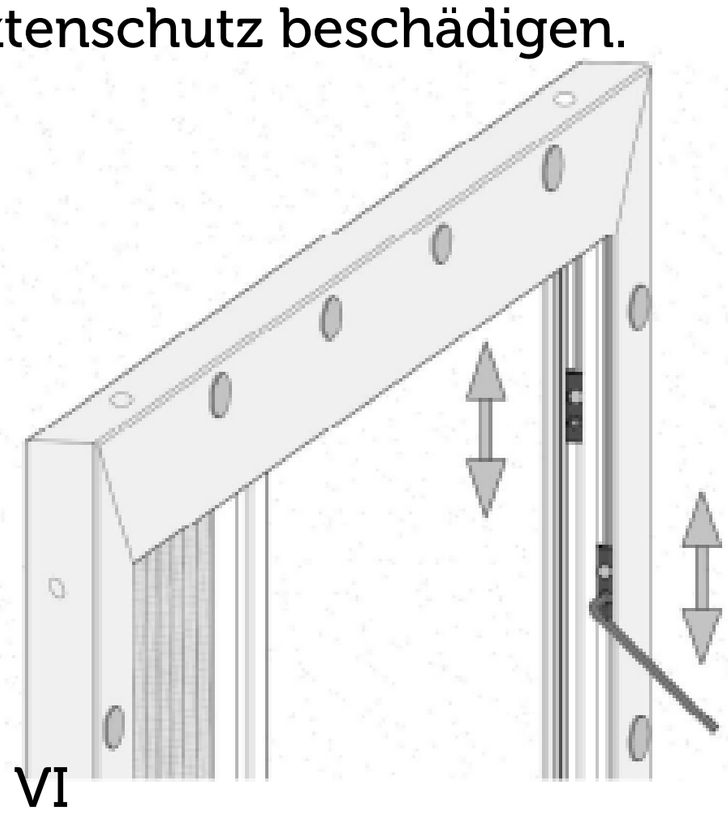

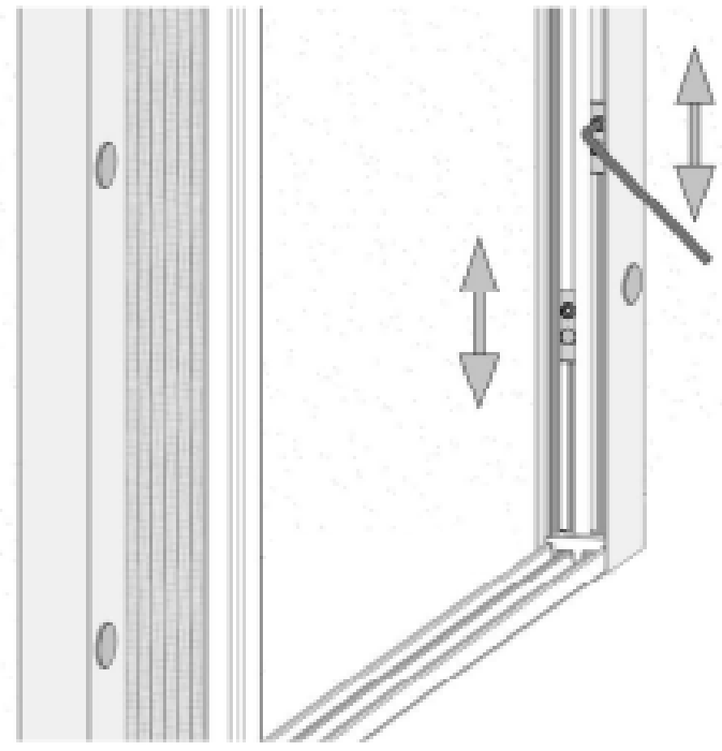

Stufe VI

Überprüfen Sie die Funktionsfähigkeit des Insektenschutzes, indem Sie es mehrmals öffnen und schließen.

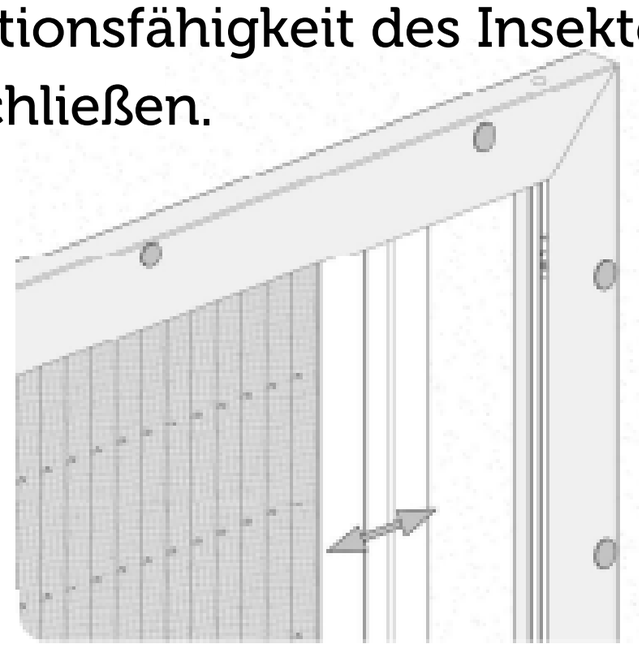

Stufe VII

Als letzter Schritt wird das Maskierungsprofil mit dem Magnetband angeklickt.

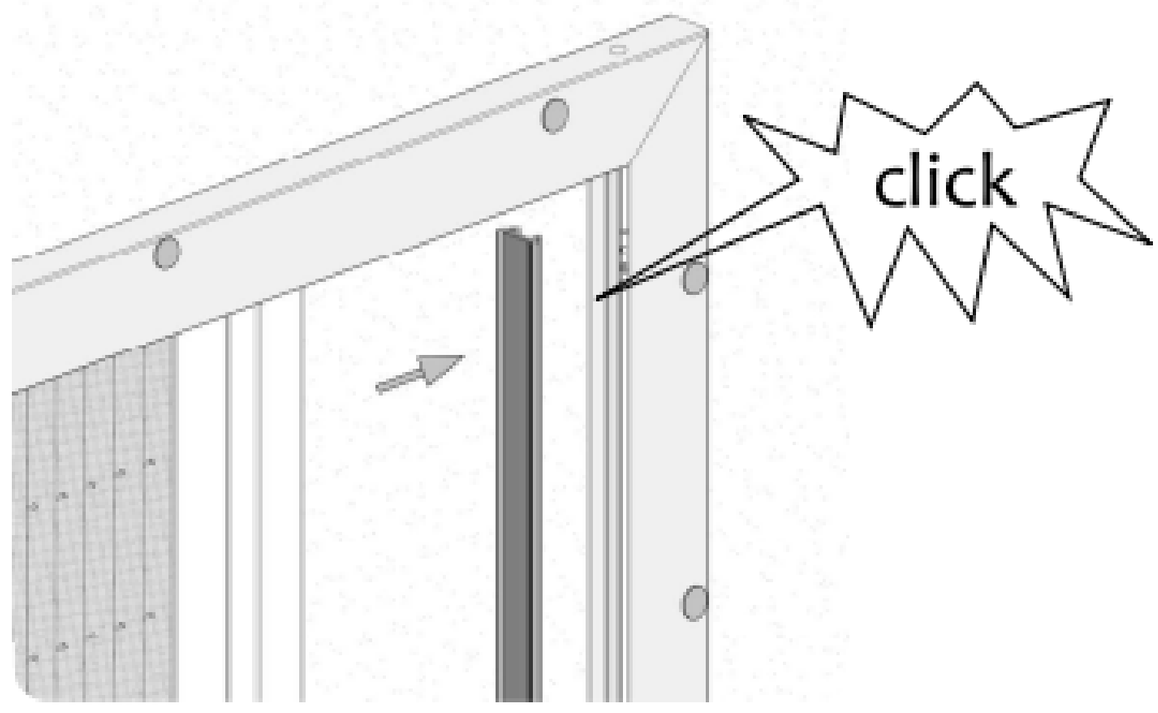

FamilyRollo

Montageanleitung für Insektenschutzplissee für die Terrasse. Befestigung am Fensterrahmen, geklebte Ausführung.

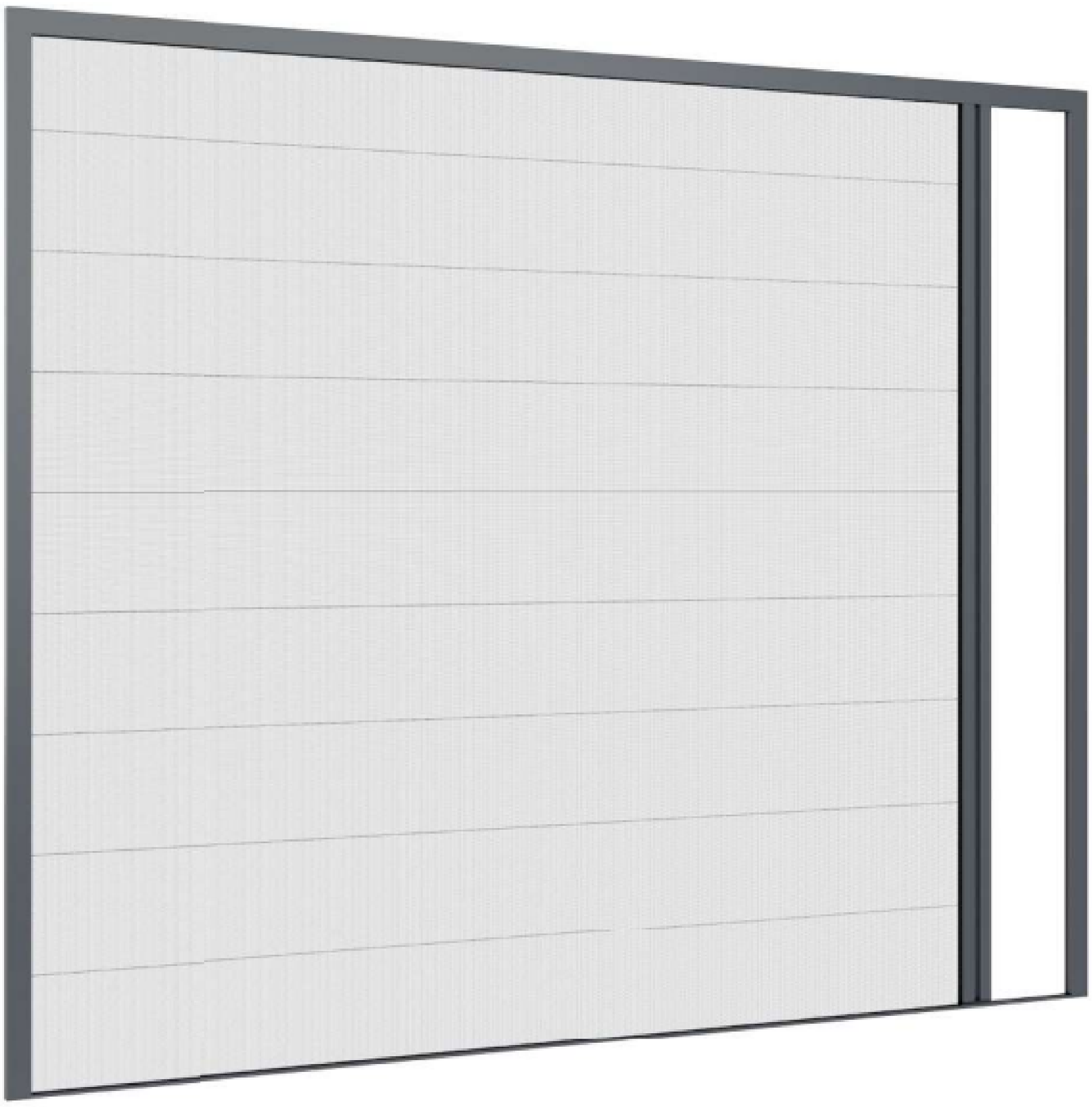

Für die Montage benötigen Sie die im Bild gezeigten Werkzeuge. Aufmerksamkeit. Das Insektenschutz muss bei einer Mindesttemperatur von +20°C auf den Rahmen geklebt werden.

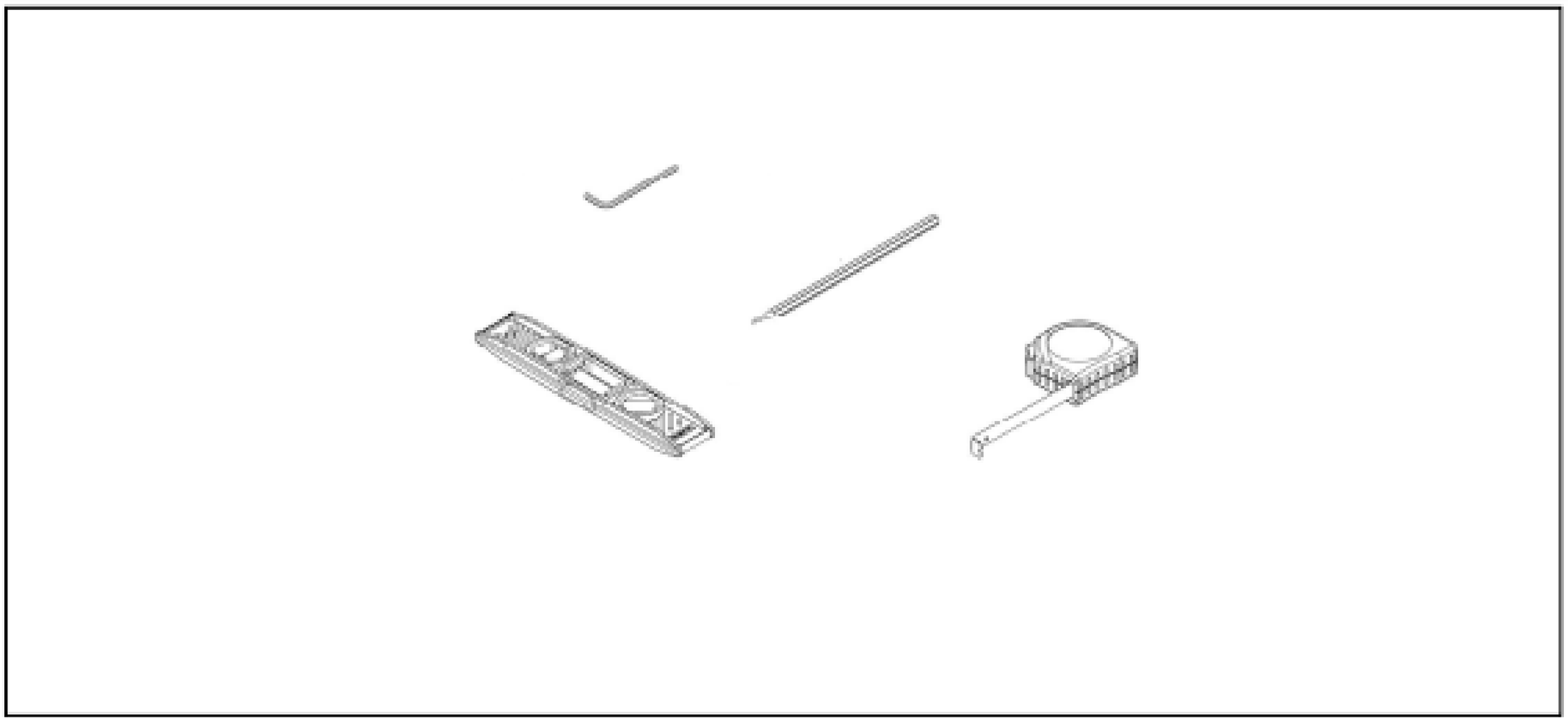

Das Paket enthält:

1. Paket mit plissiertem Netz
2. Der Rahmen des Insektenschutzes
3. Profil mit Magnetband abdecken
4. Bodenprofil
5. Winkel mit kleinen Steckern
6. Wischtücher mit Entfettungsmittel

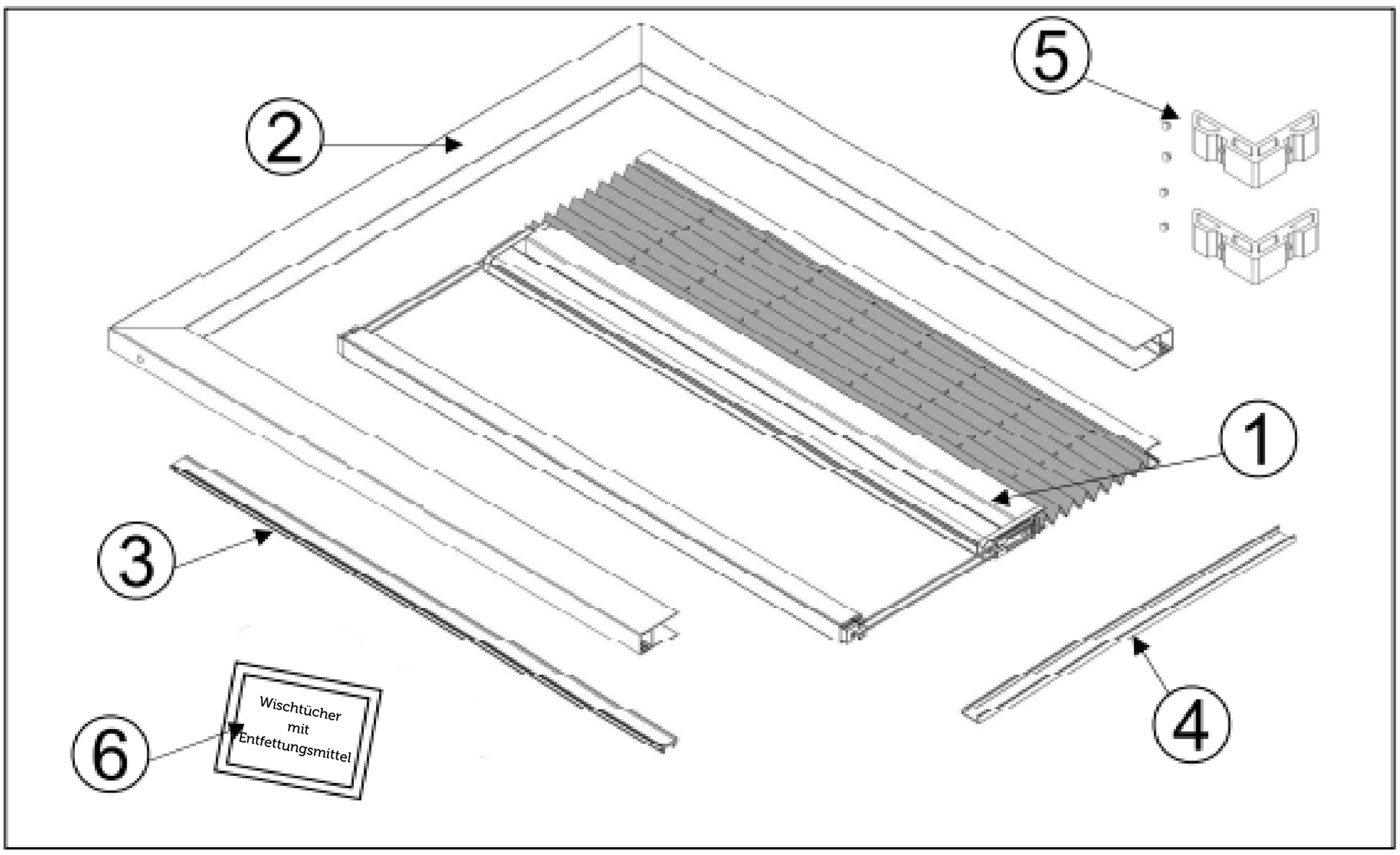

Stufe I

Schrauben Sie den Rahmen mit den Winkelstangen mit dem Inbusschlüssel fest und setzen Sie dann die kleinen Dübel ein, die die Löcher abdecken.

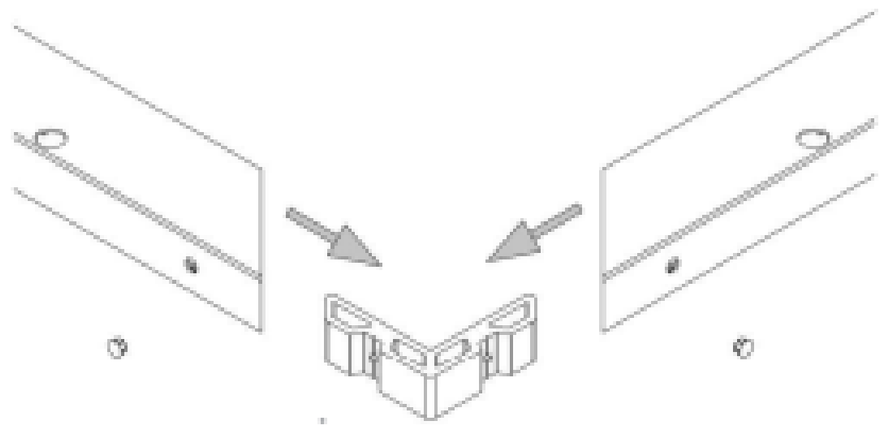

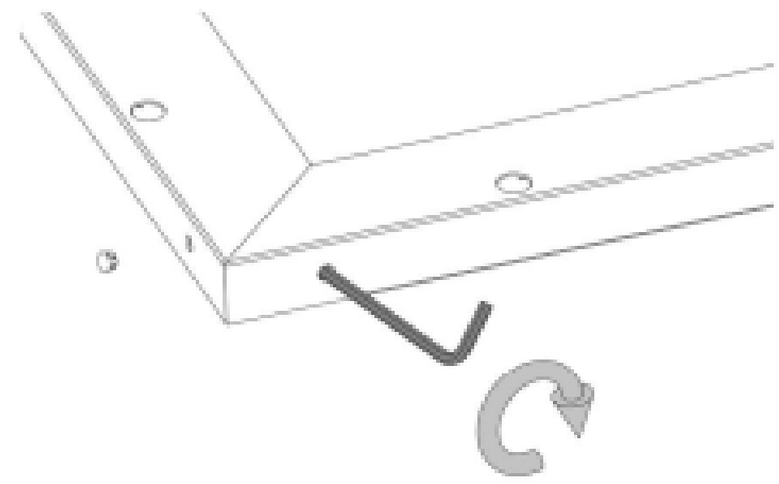

Stufe II

Markieren Sie die zu klebende Stelle und halten Sie dabei die Horizontale und Vertikale ein.
Der Rahmen an der Klebestelle sollte gründlich gewaschen und gereinigt werden.
Entfetten Sie mit den mitgelieferten Tüchern genau die Oberfläche, auf der das Insektenschutz angebracht wird.
Warten Sie nach dem Entfetten 15 Minuten, bis das Reinigungsmittel zu 100 % verdunstet ist.
Entfernen Sie das Schutzpapier vom Klebeband und kleben Sie den Rahmen fest, indem Sie ihn fest gegen den Fensterrahmen drücken.

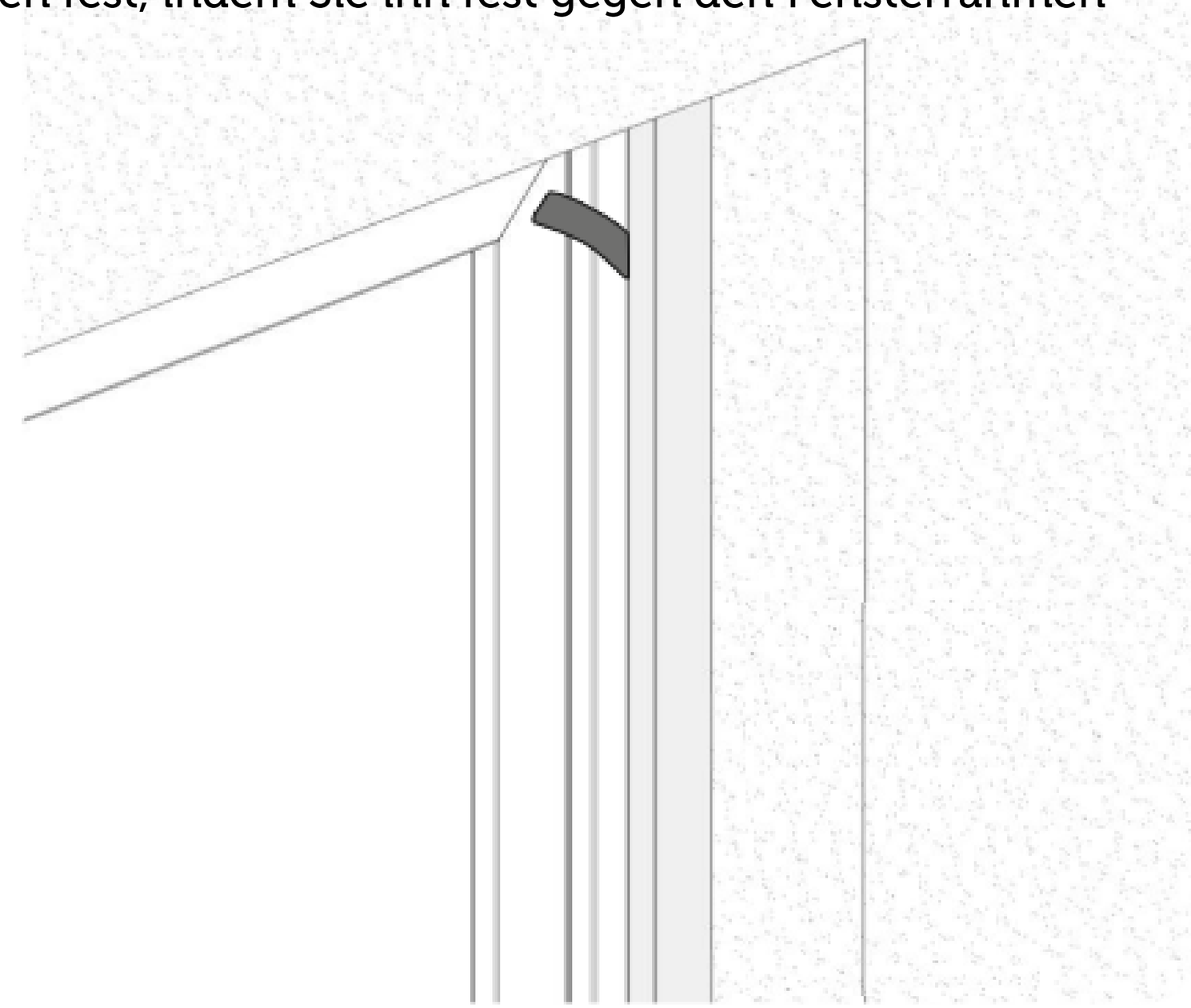

Stufe III

Kleben Sie das untere Profil auf den Untergrund. Wenn Sie das Bodenprofil in einer geschraubten Version wählen, verschrauben Sie es mit dem Sockel.
Das Bodenprofil muss waagerecht montiert werden. Andernfalls funktioniert das Insektenschutz möglicherweise nicht richtig.

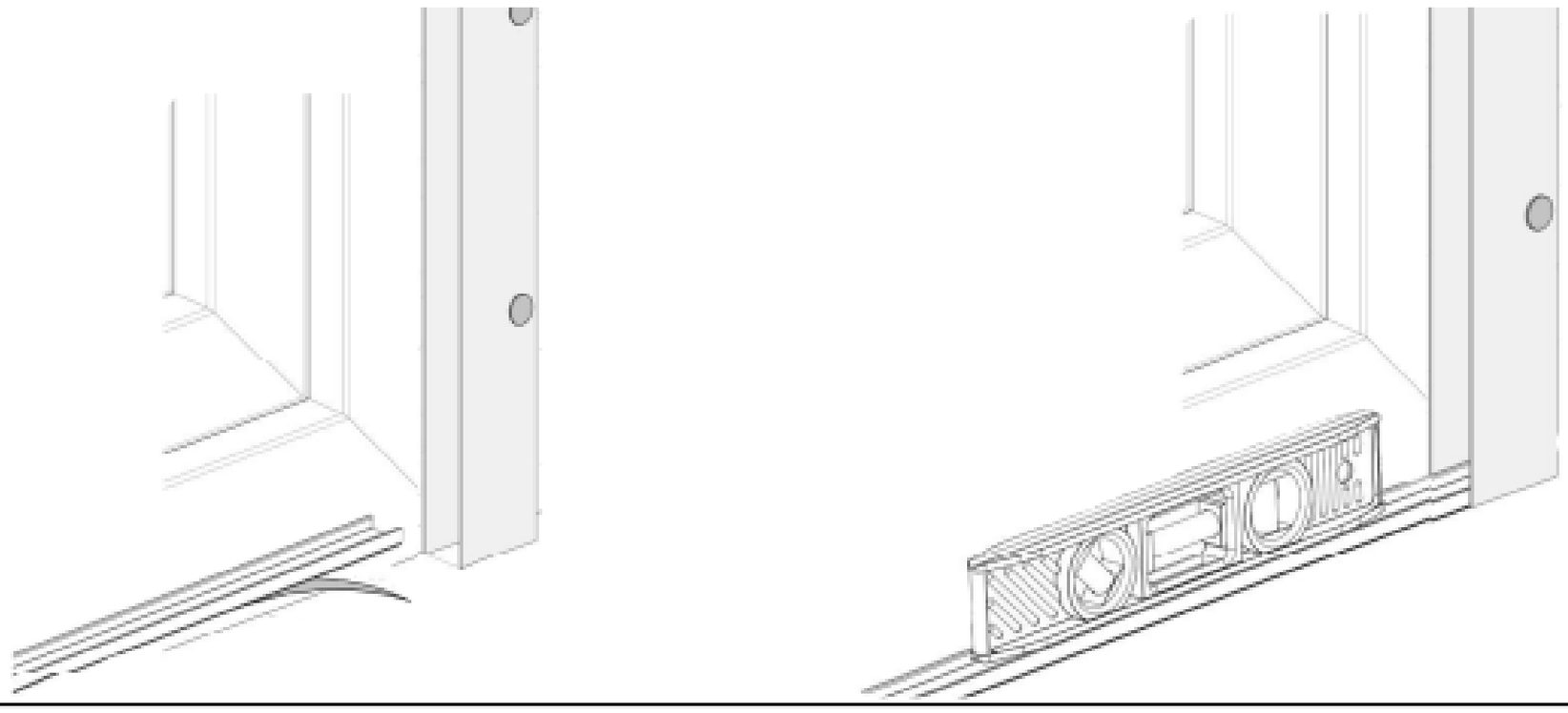

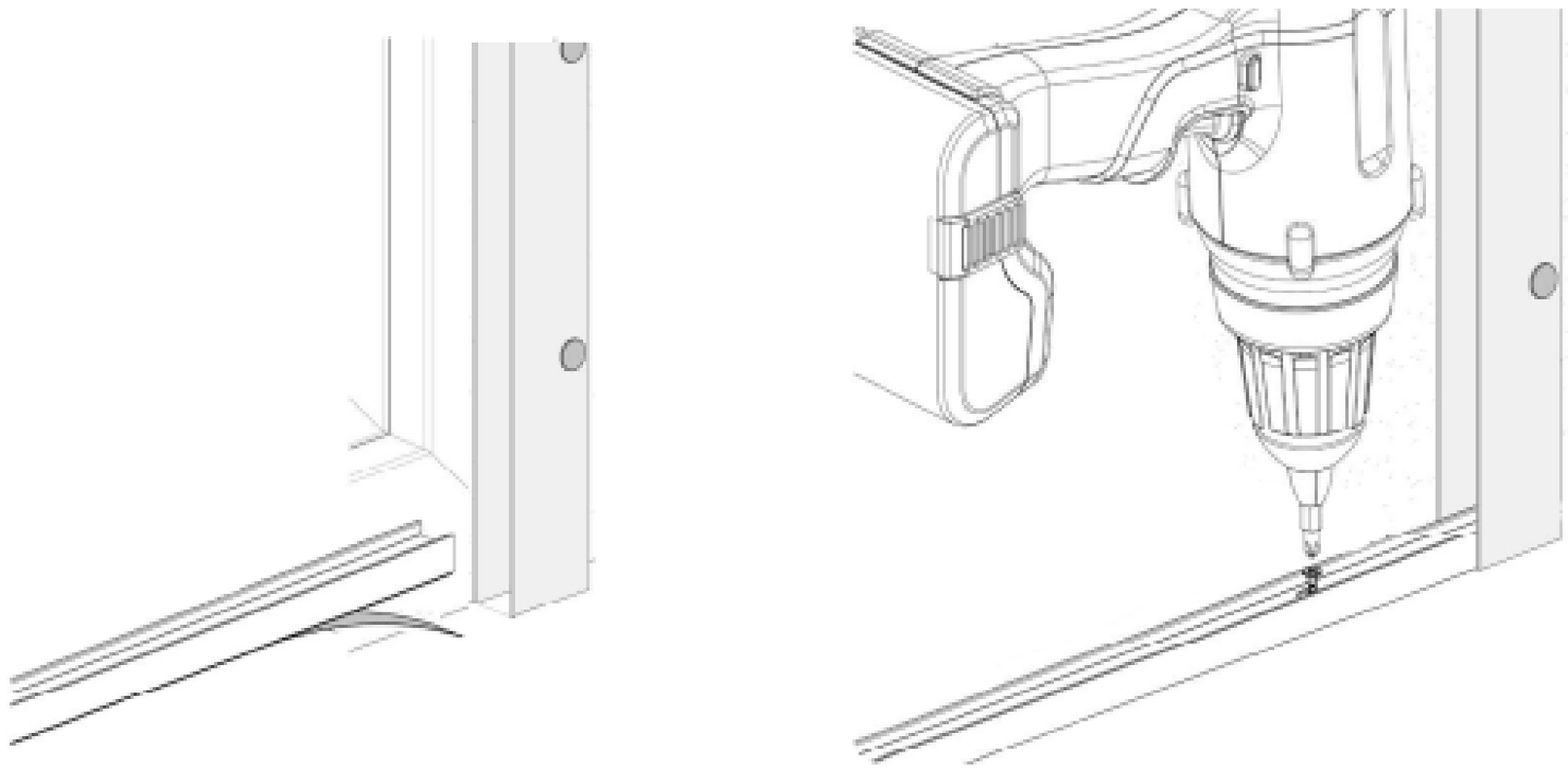

Ausführung mit niedrigerem Schrägprofil für HS-Fenster

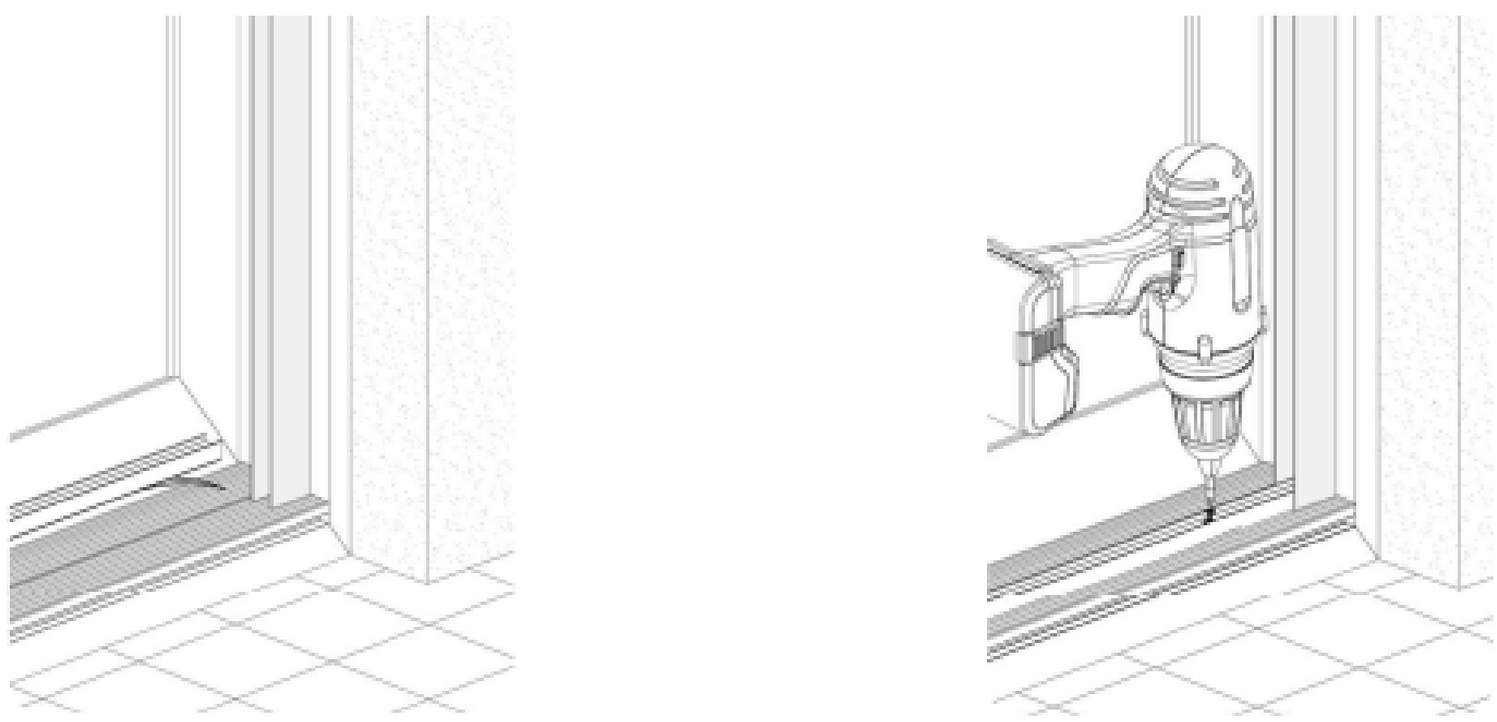

Stuffe IV

Packen Sie das Netzpaket vorsichtig aus und bereiten Sie es für den Einbau in den Rahmen vor. Wichtig ist, dass die Saiten nicht verdreht sind. Auf dem Profil befindet sich ein Etikett mit einer Beschreibung, wo oben und unten ist.

Sie wählen die Schließrichtung des Moskitonetzes von links nach rechts oder umgekehrt in diesem Stadium, indem Sie das Paket mit dem Netz richtig zusammenbauen.

Führen Sie das Paket zuerst in den oberen Rahmen ein, legen Sie es dann auf das untere Profil und klicken Sie in den Seitenrahmen, in die schwarzen Laschen im Inneren des Rahmens.

Dann machen Sie dasselbe mit der anderen Seite.

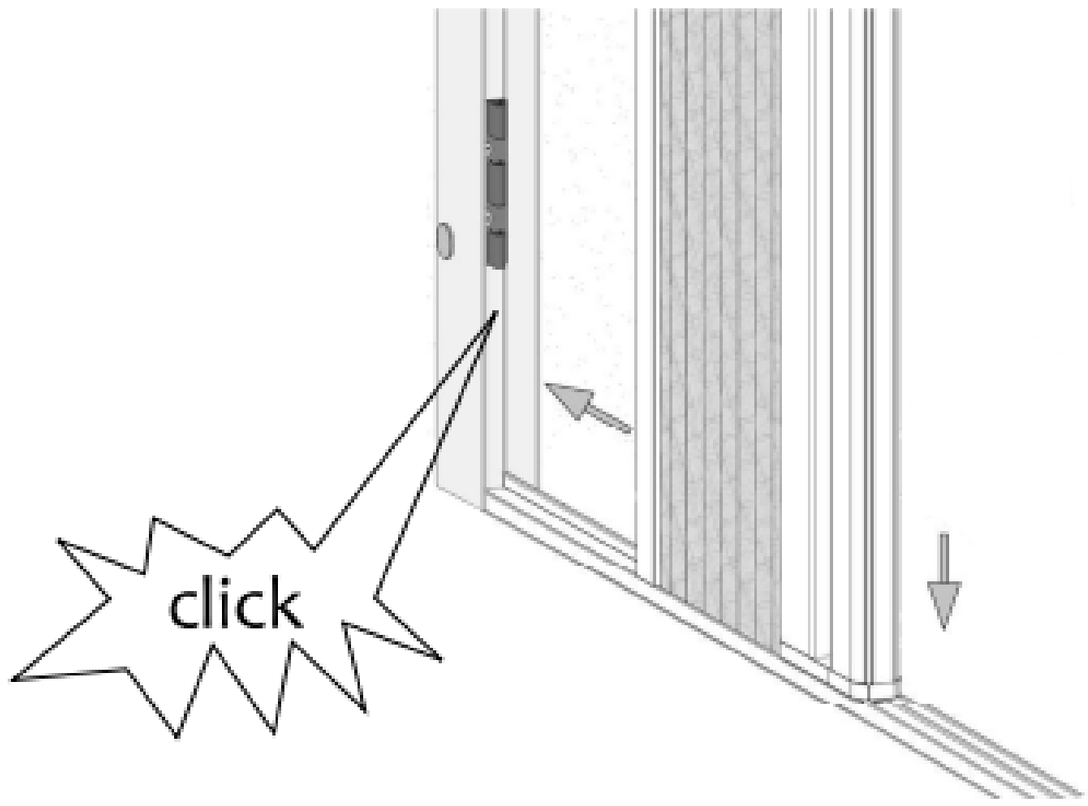

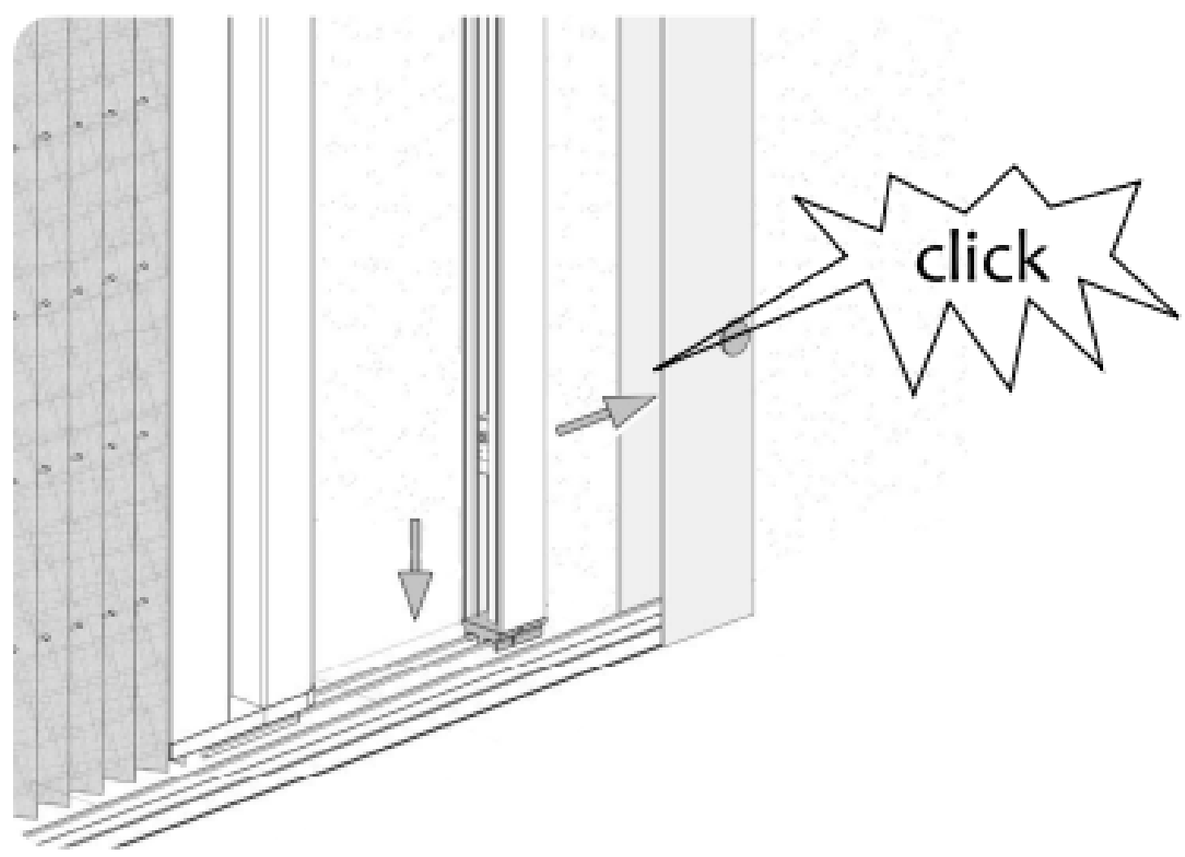

Stufe V

Ihr Insektenschutz wird vom Hersteller auf die bestellte Größe eingestellt. Wenn Sie die Saiten spannen oder lockern möchten, können Sie dies durch Verschieben der Spannwürfel tun.

Aufmerksamkeit! Eine zu starke Spannung an den Schnüren kann das Insektenschutz beschädigen.

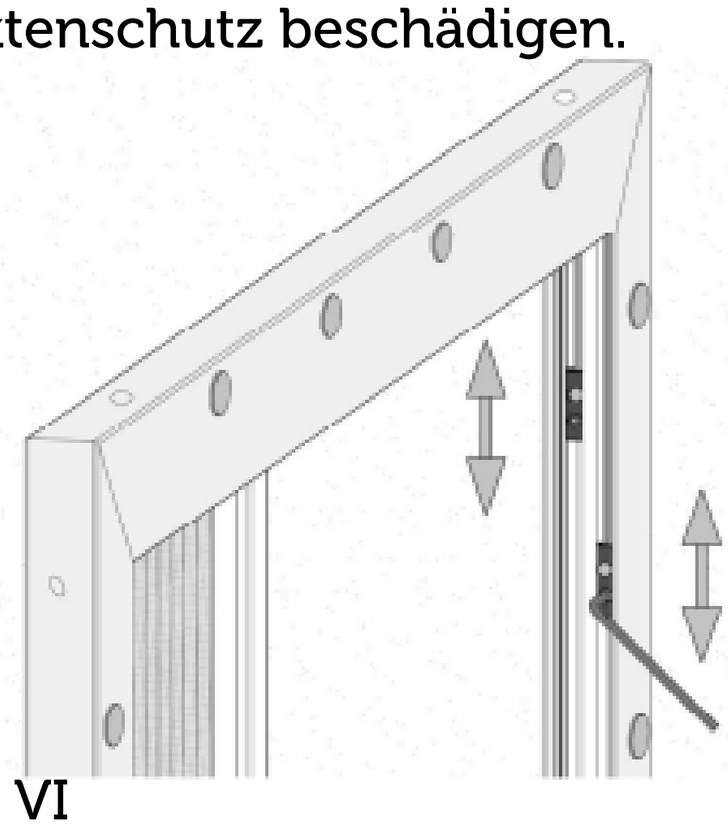

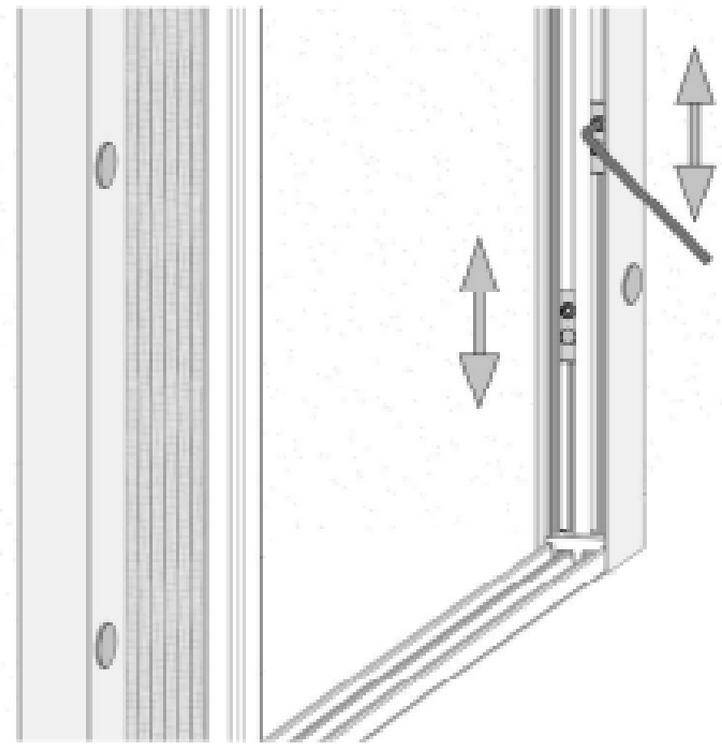

Stufe VI

Überprüfen Sie die Funktionsfähigkeit des Insektenschutzes, indem Sie es mehrmals öffnen und schließen.

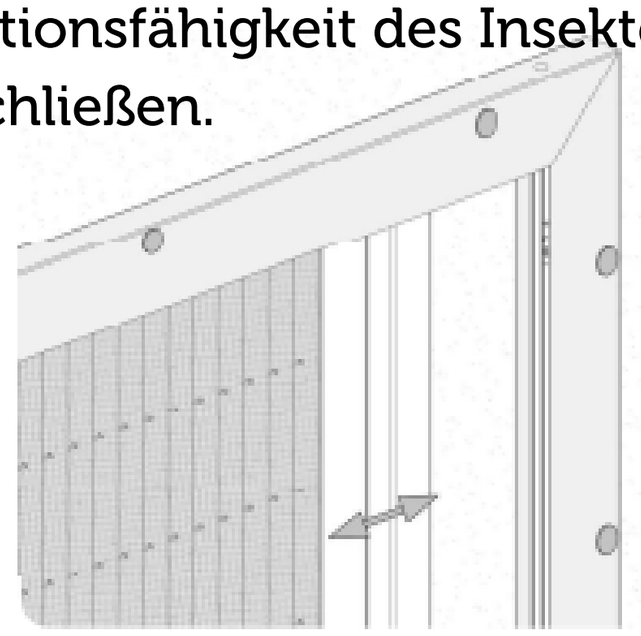

Stufe VII

Als letzter Schritt wird das Maskierungsprofil mit dem Magnetband angeklickt.

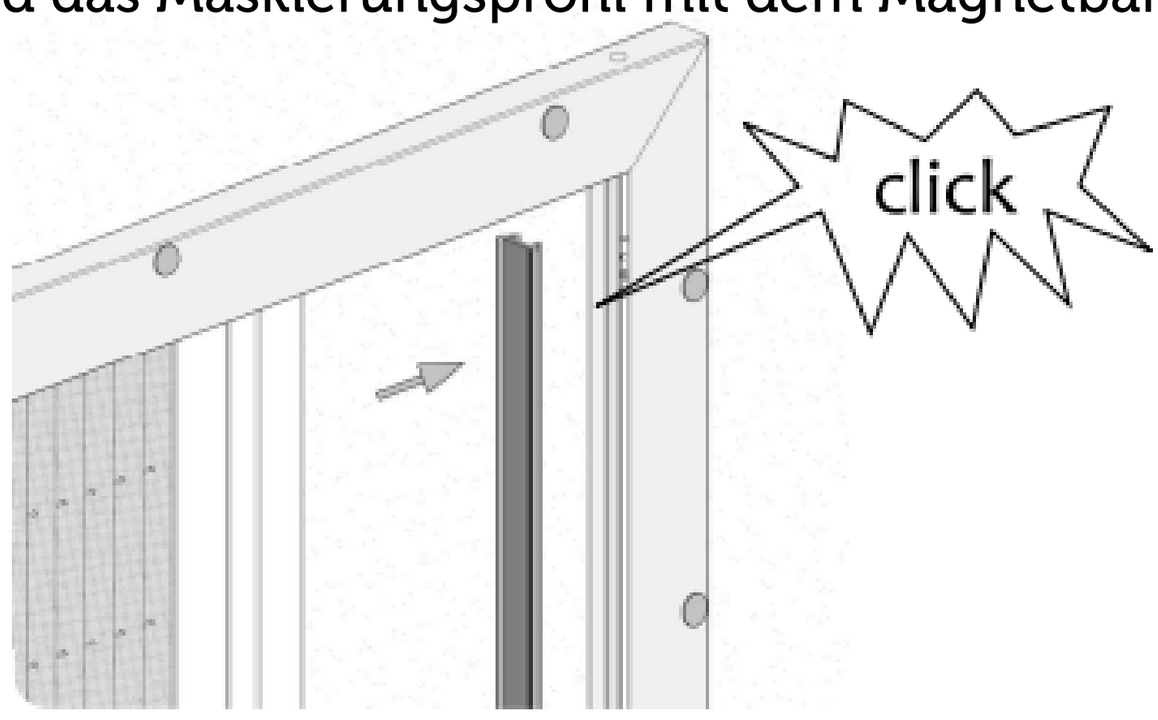

Montageanleitung für Insektenschutzplissee für die Terrasse.
Befestigung an der Wand (Mauerwerk)

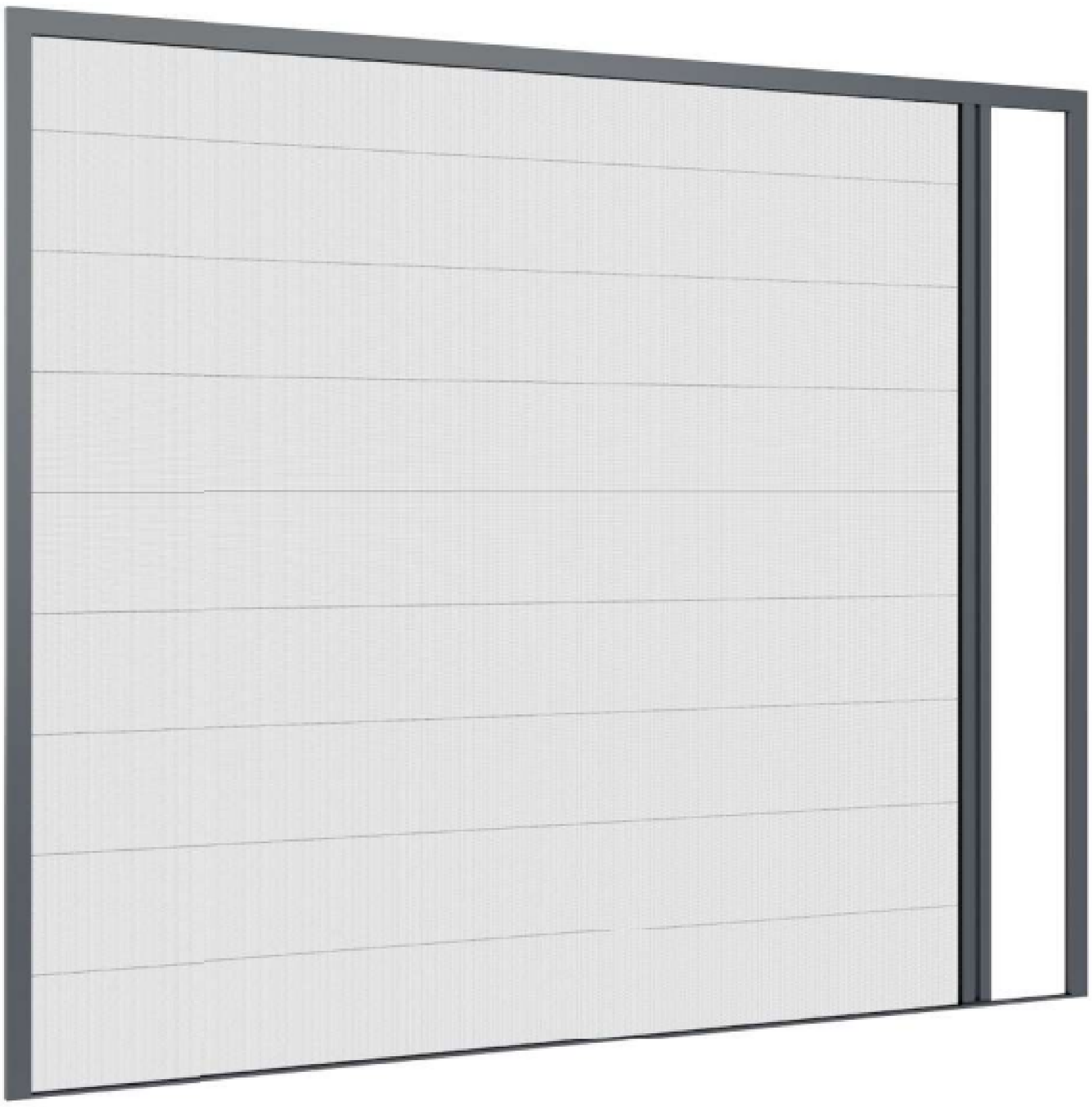

Für die Montage benötige ich das abgebildete Werkzeug und Befestigungsstifte (Katzen).
Das Set enthält keine Schrauben, da ihre Wahl vom Kunden abhängt und vom Material abhängt, aus dem die Fenstertischlerei hergestellt ist.

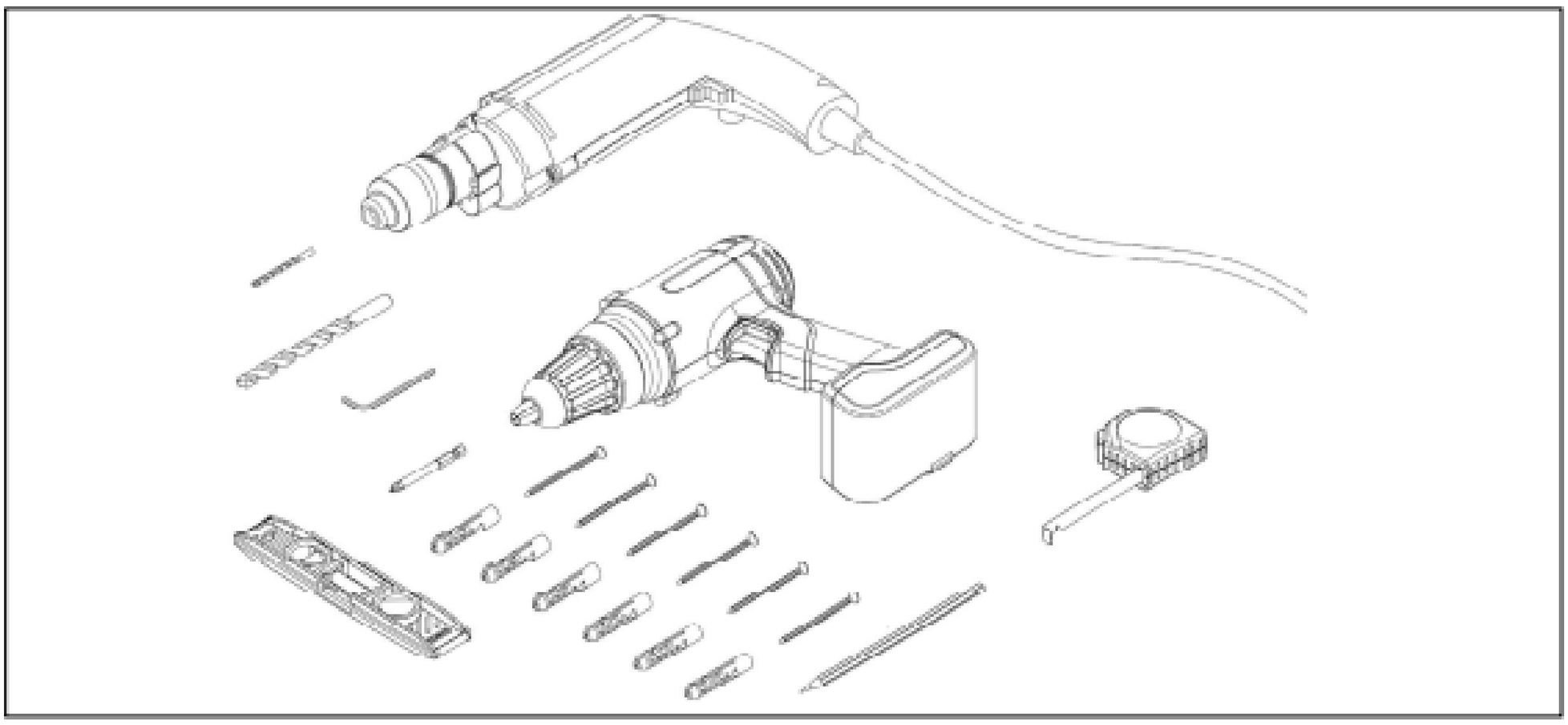

Das Paket enthält:
1. Paket mit plissiertem Netz
2. Der Rahmen des Insektenschutzes
3. Profil mit Magnetband abdecken
4. Bodenprofil
5. Stecker
6. Winkel mit kleinen Steckern

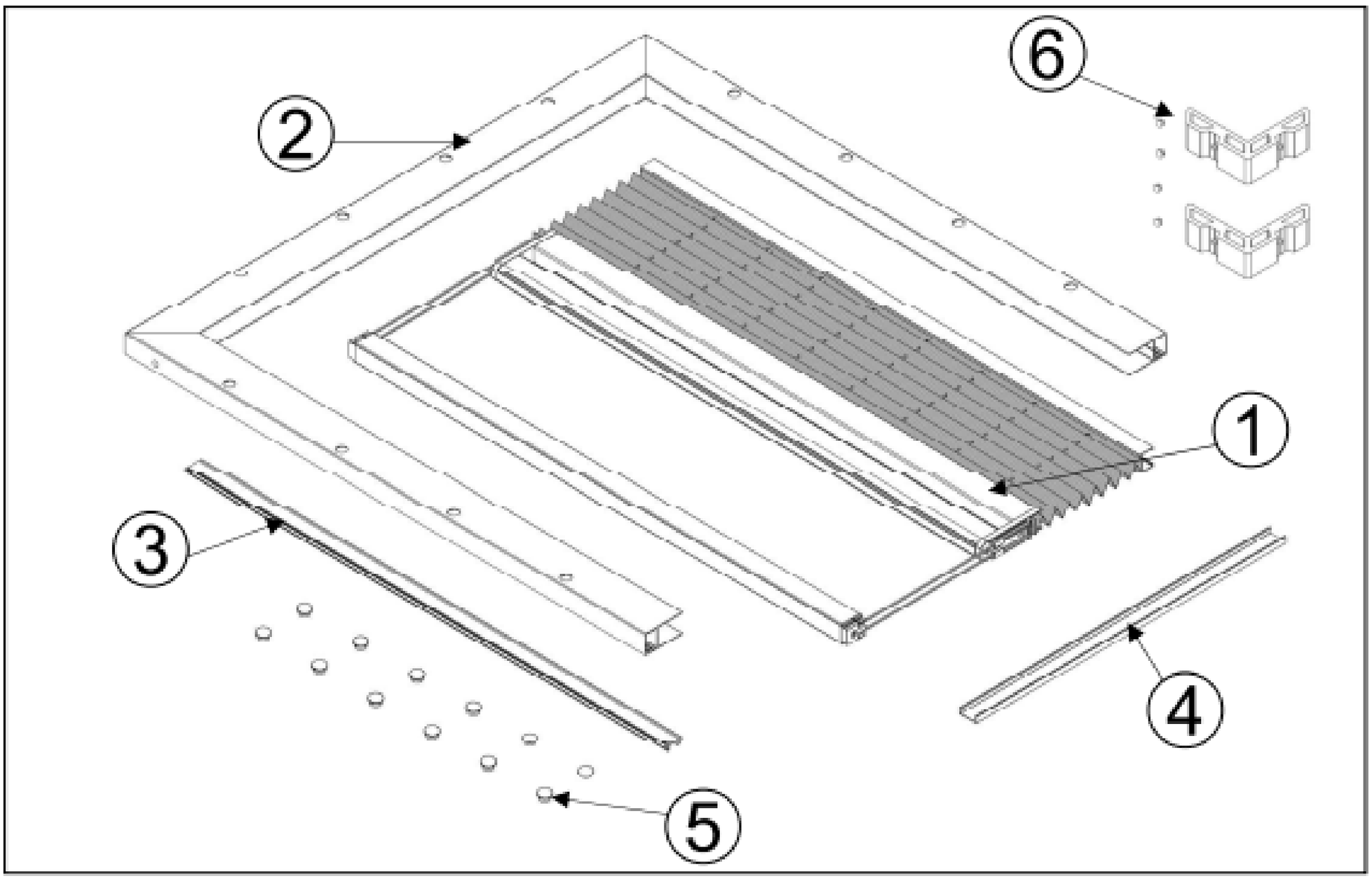

Stufe I

Schrauben Sie den Rahmen mit den Winkelleisten mit dem Inbusschlüssel fest und setzen Sie dann die kleinen Dübel ein, die die Löcher abdecken.

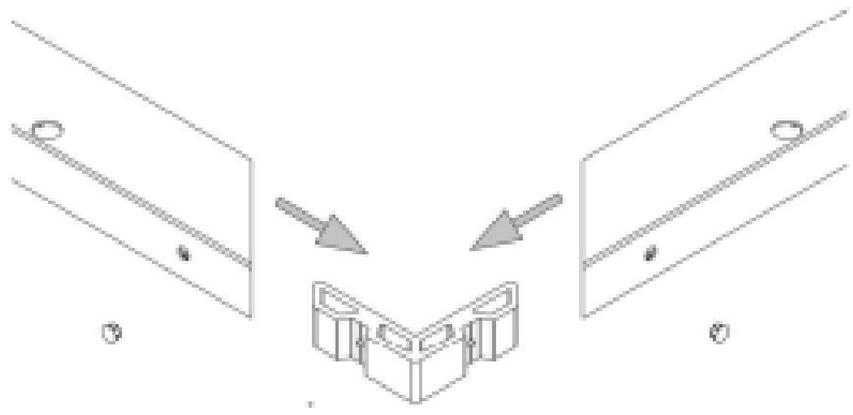

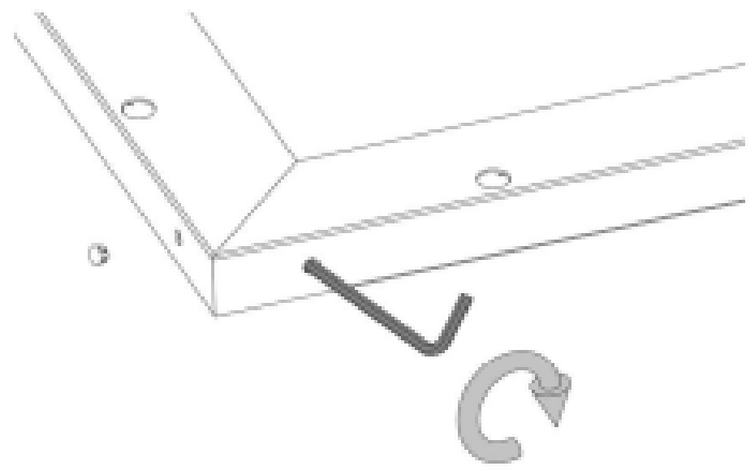

Stufe II

Markieren Sie die Bohrstelle und halten Sie die horizontale und vertikale Position ein.

Löcher bohren und für den Untergrund geeignete Dübel (Dübel) verwenden. Anschließend den Rahmen anschrauben und die Dübel einstecken.

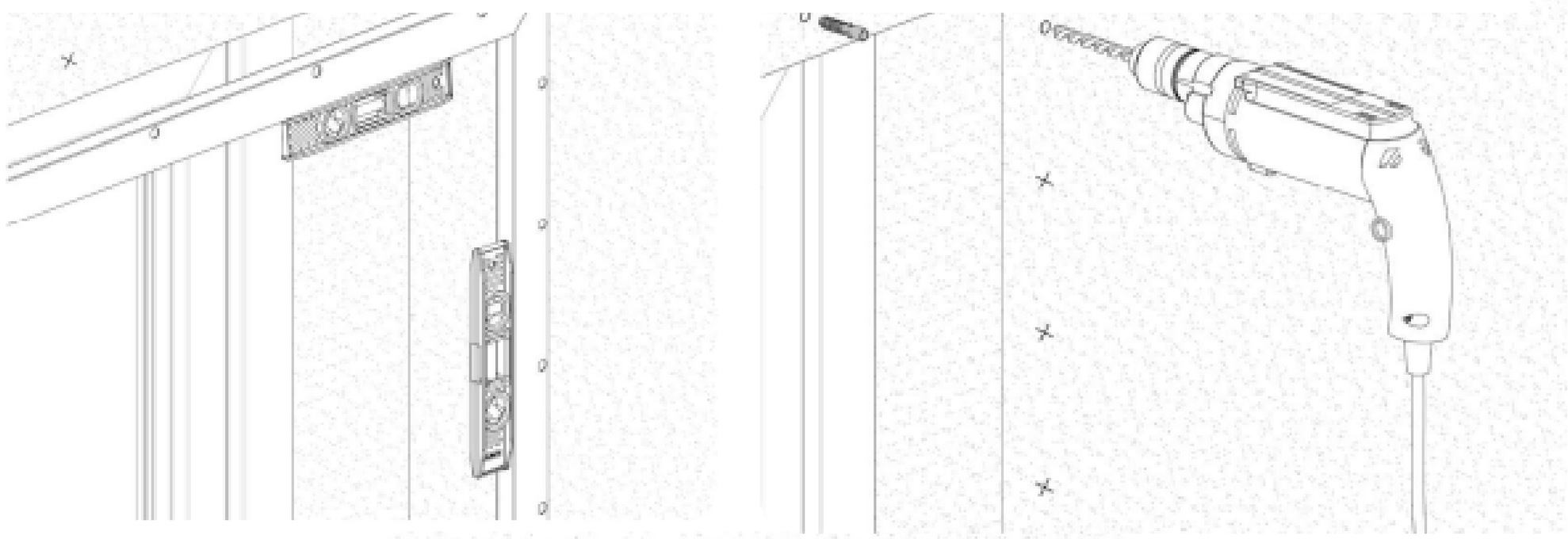

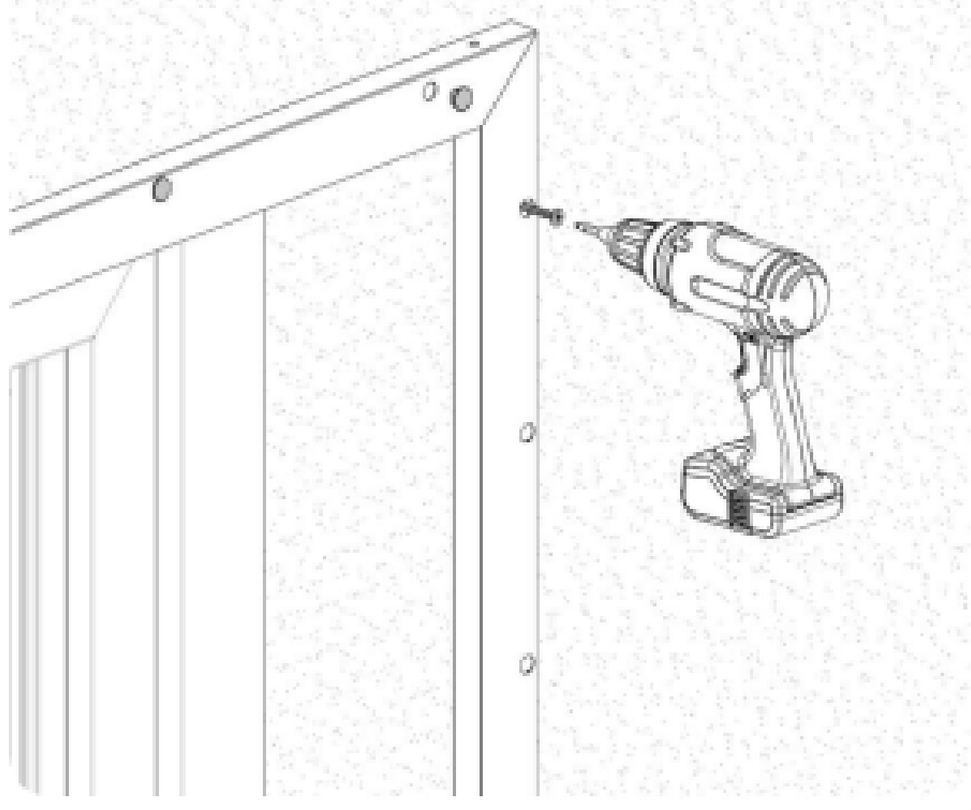

Stufe III

Kleben Sie das untere Profil auf den Untergrund. Wenn Sie das Bodenprofil in einer geschraubten Version wählen, verschrauben Sie es mit dem Sockel.

Das Bodenprofil muss waagerecht montiert werden. Andernfalls funktioniert das Moskitonetz möglicherweise nicht richtig.

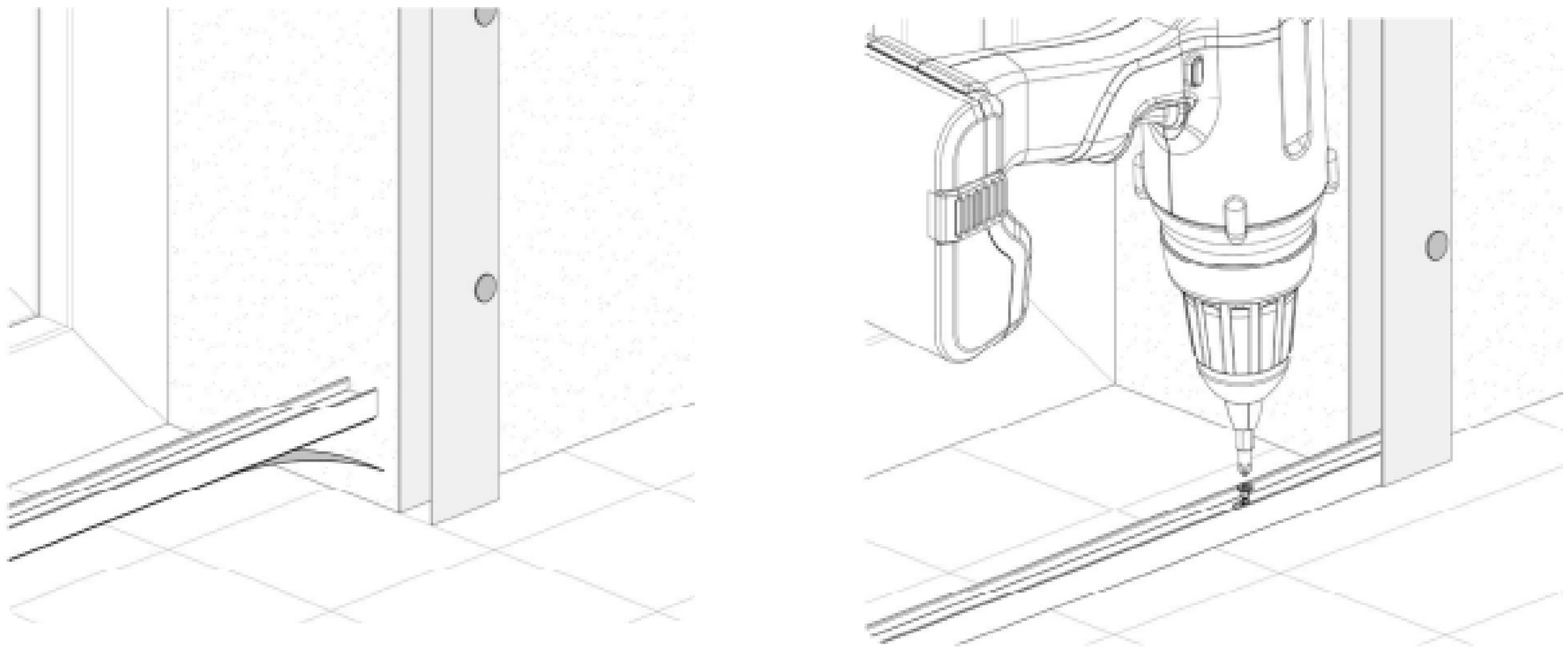

Stufe IV

Packen Sie das Netzpaket vorsichtig aus und bereiten Sie es für den Einbau in den Rahmen vor. Wichtig ist, dass die Saiten nicht verdreht sind. Auf dem Profil befindet sich ein Etikett mit einer Beschreibung, wo oben und unten ist.

Sie wählen die Schließrichtung des Insektenschutzes von links nach rechts oder umgekehrt in diesem Stadium, indem Sie das Paket mit dem Netz richtig zusammenbauen.

Führen Sie das Paket zuerst in den oberen Rahmen ein, legen Sie es dann auf das untere Profil und klicken Sie in den Seitenrahmen, in die schwarzen Laschen im Inneren des Rahmens.

Dann machen Sie dasselbe mit der anderen Seite.

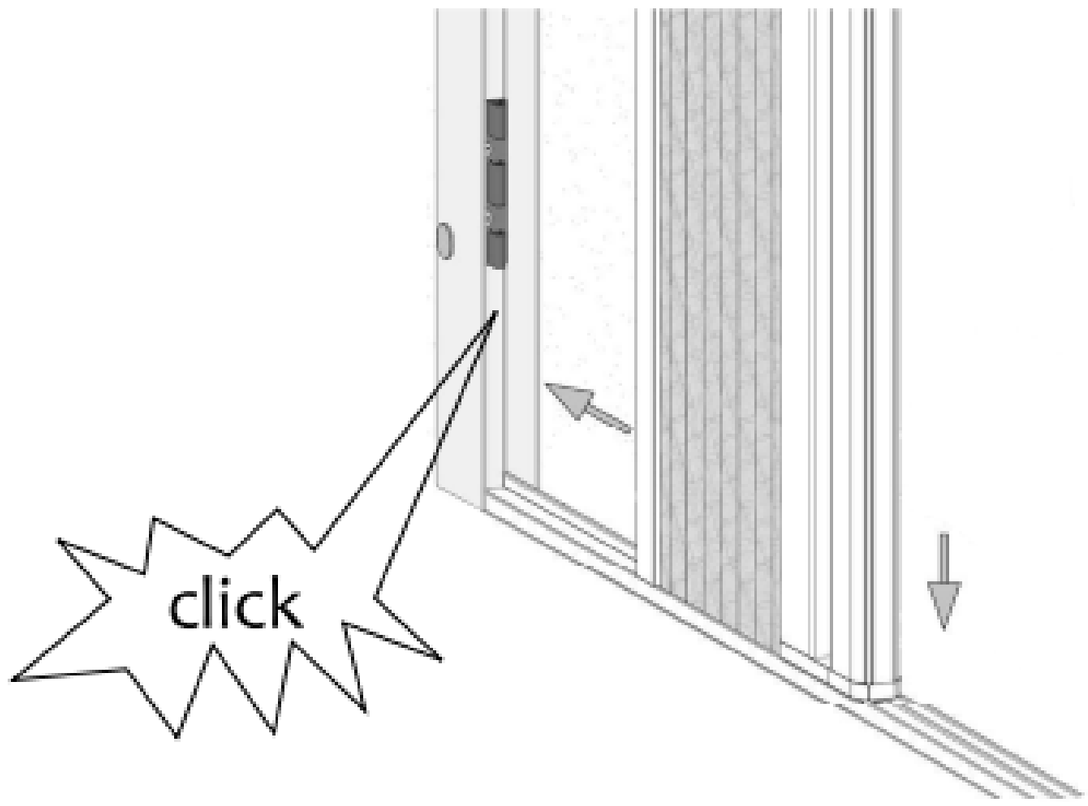

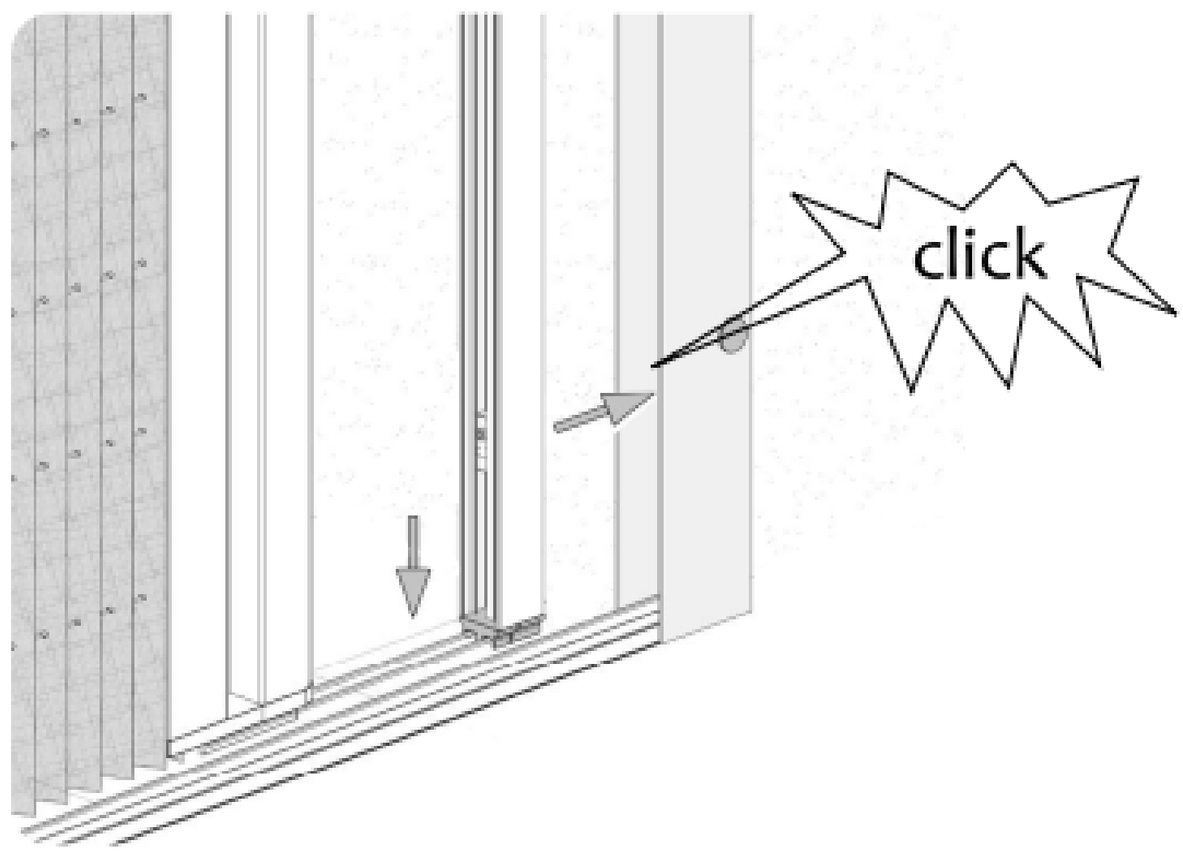

Stufe V

Ihr Insektenschutz wird vom Hersteller auf die bestellte Größe eingestellt. Wenn Sie die Saiten spannen oder lockern möchten, können Sie dies durch Verschieben der Spannwürfel tun.
Aufmerksamkeit! Eine zu starke Spannung an den Schnüren kann das Insektenschutz beschädigen.

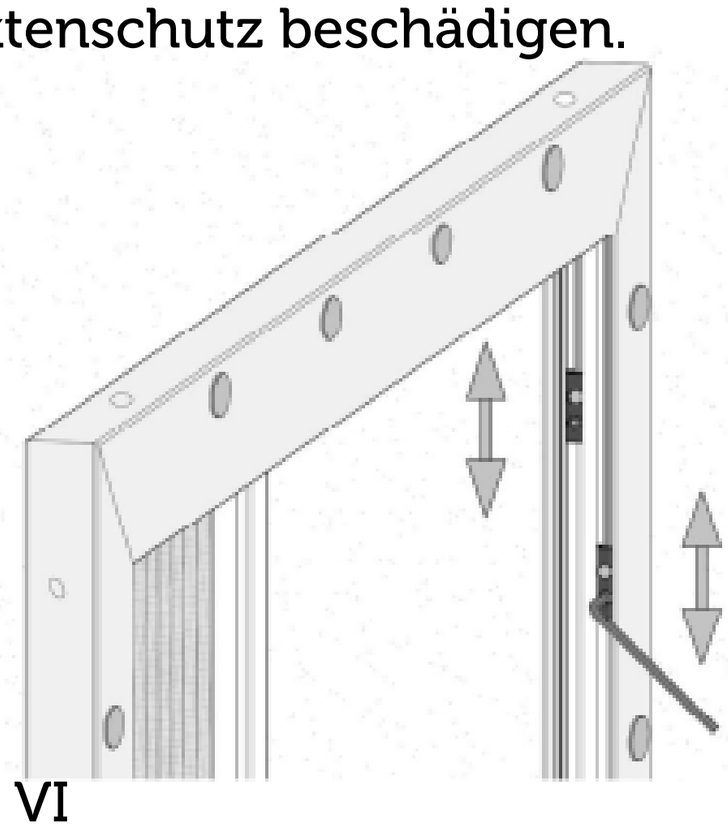

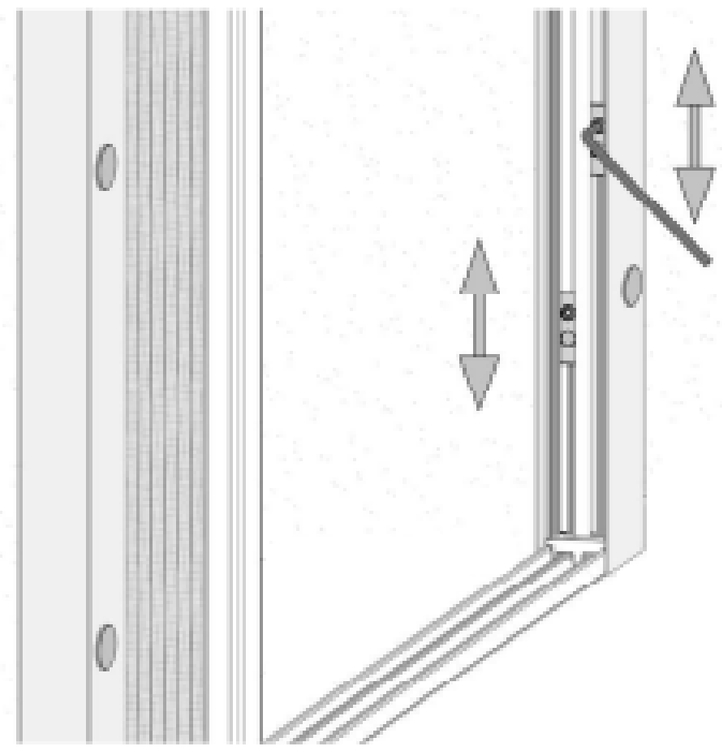

Stufe VI

Überprüfen Sie die Funktionsfähigkeit des Insektenschutzes, indem Sie es mehrmals öffnen und schließen.

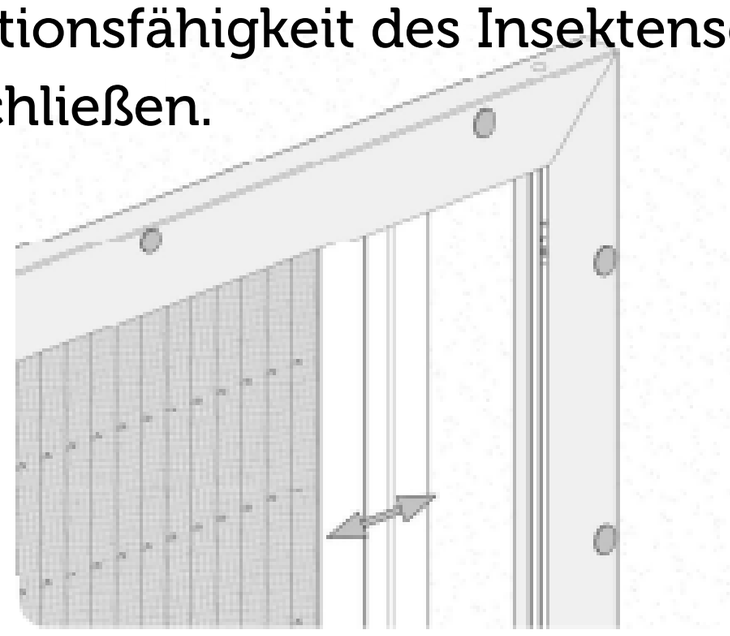

Stufe VII

Als letzter Schritt wird das Maskierungsprofil mit dem Magnetband angeklickt.

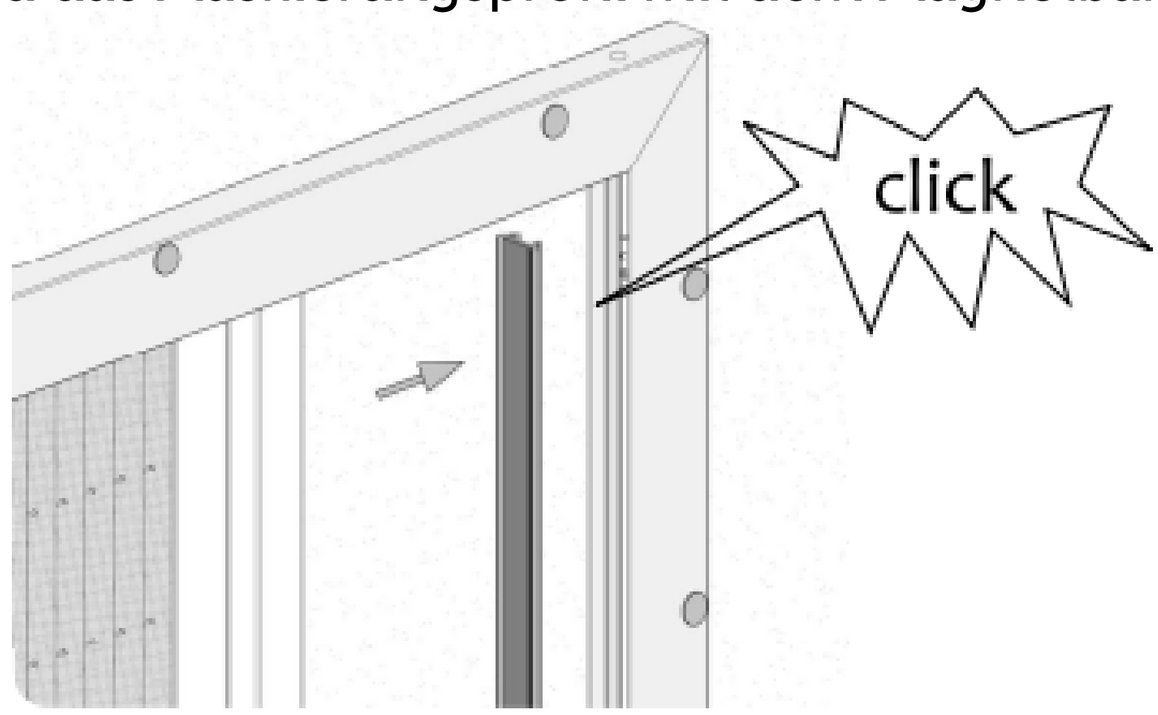

FamilyRollo

Montageanleitung für Insektenschutzplissee für die Terrasse. Befestigung in Aussparung.

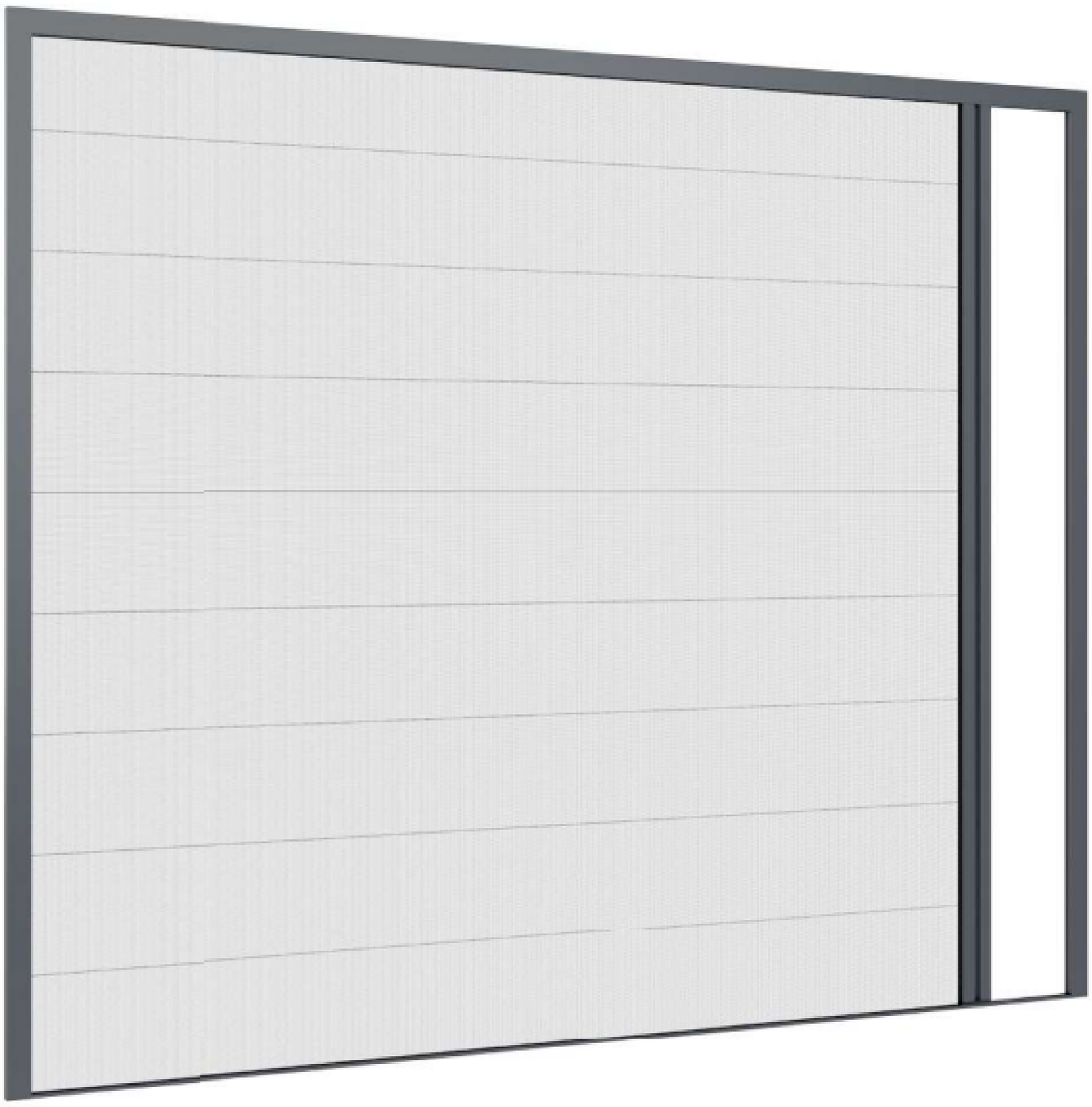

Für die Montage benötige ich das abgebildete Werkzeug und Befestigungsstifte (Katzen).
Das Set enthält keine Schrauben, da ihre Wahl vom Kunden abhängt und vom Material abhängt, aus dem die Fenstertischlerei hergestellt ist.

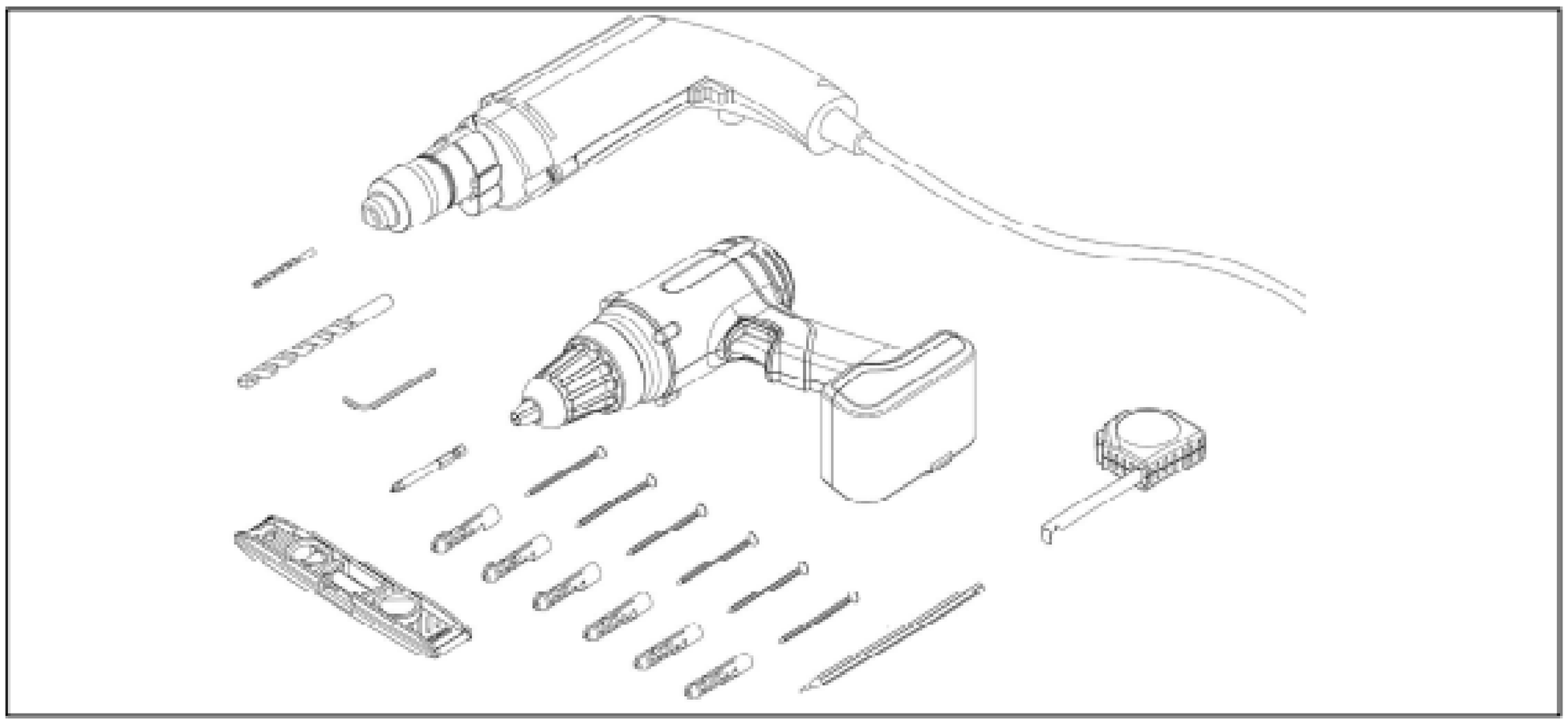

Das Paket enthält:
1. Paket mit plissiertem Netz
2. Der Rahmen des Insektenschutzes
3. Profil mit Magnetband abdecken
4. Bodenprofil
5. Stecker
6. Winkel mit kleinen Steckern

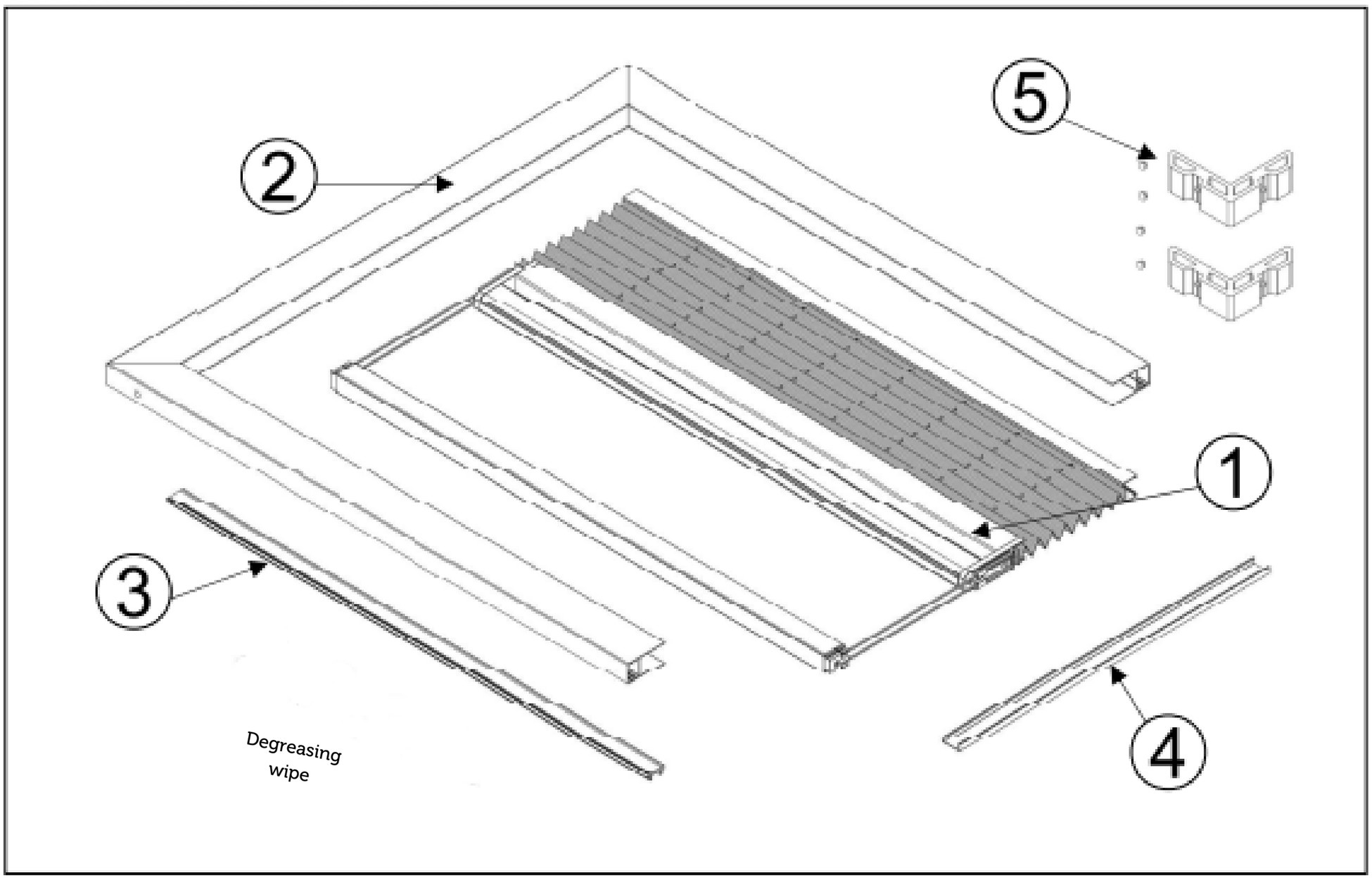

Stufe I

Schrauben Sie den Rahmen mit den Winkelleisten mit dem Inbusschlüssel fest und setzen Sie dann die kleinen Dübel ein, die die Löcher abdecken.

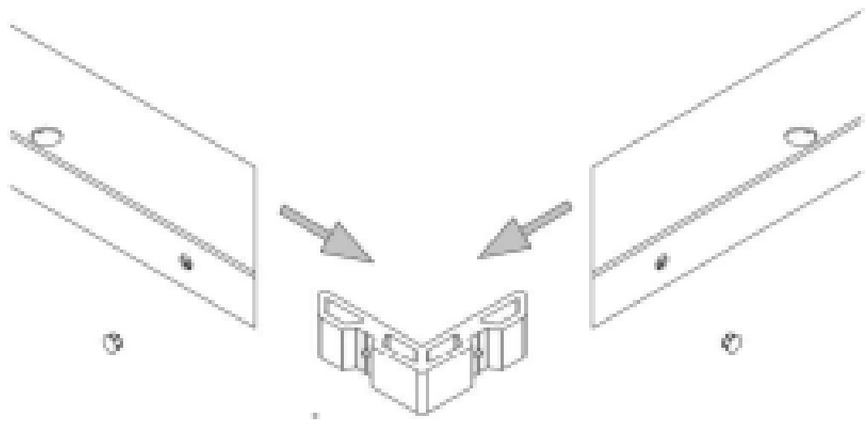

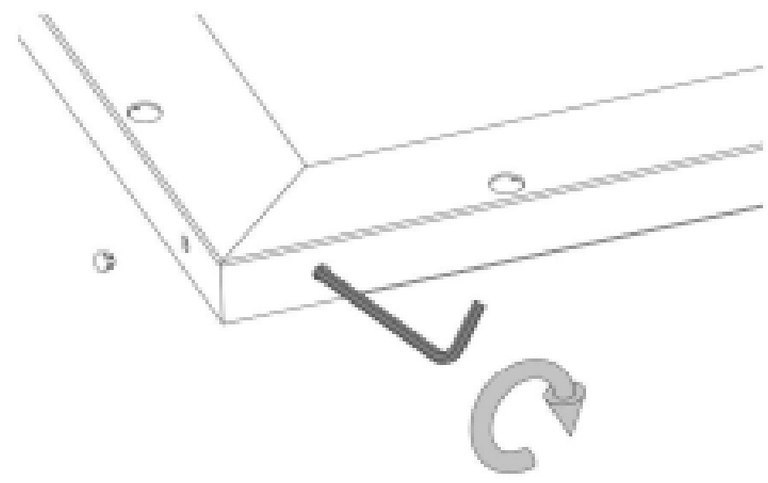

Stufe II

Markieren Sie die Bohrstelle und halten Sie die horizontale und vertikale Position ein.

Löcher bohren und für den Untergrund geeignete Dübel (Dübel) verwenden. Anschließend den Rahmen anschrauben und die Dübel einstecken.

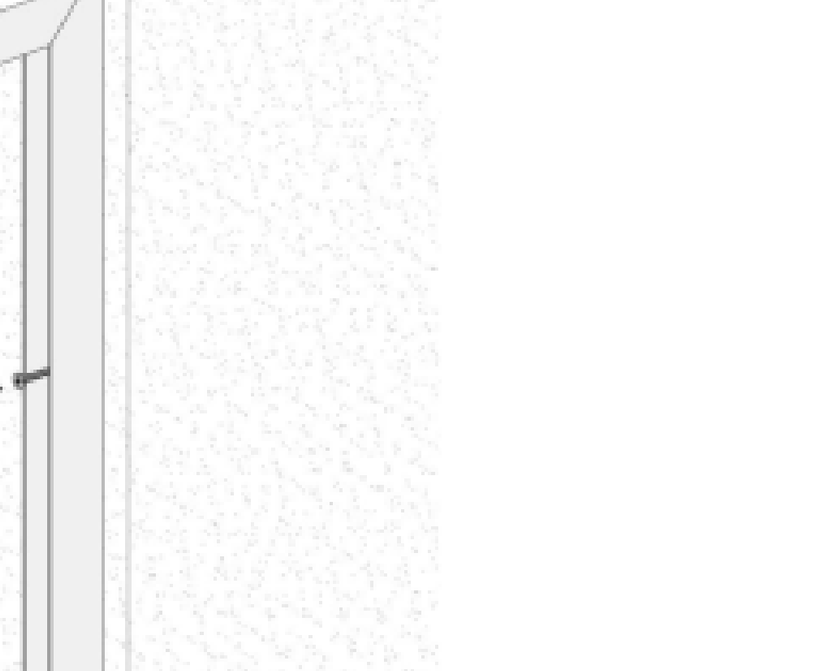

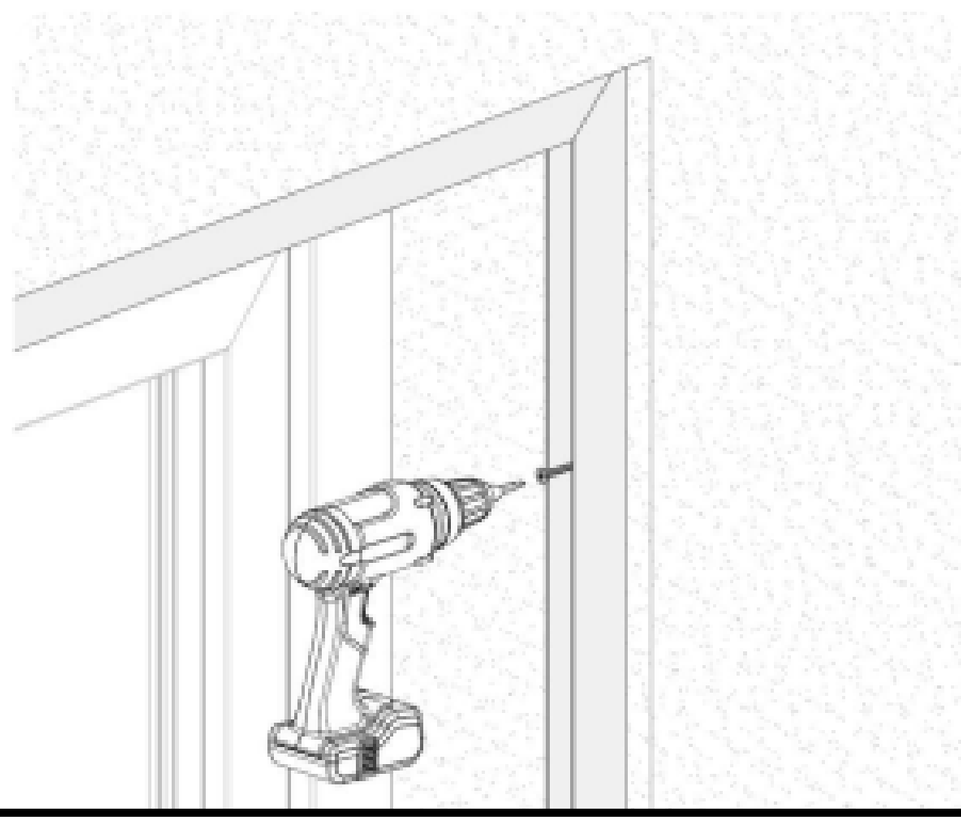

Stufe III

Kleben Sie das untere Profil auf den Untergrund. Wenn Sie das Bodenprofil in einer geschraubten Version wählen, verschrauben Sie es mit dem Sockel.

Das Bodenprofil muss waagerecht montiert werden. Andernfalls funktioniert das Moskitonetz möglicherweise nicht richtig.

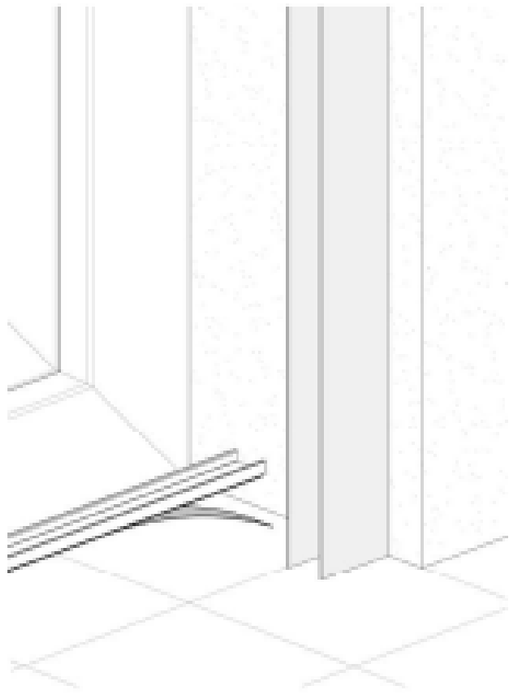

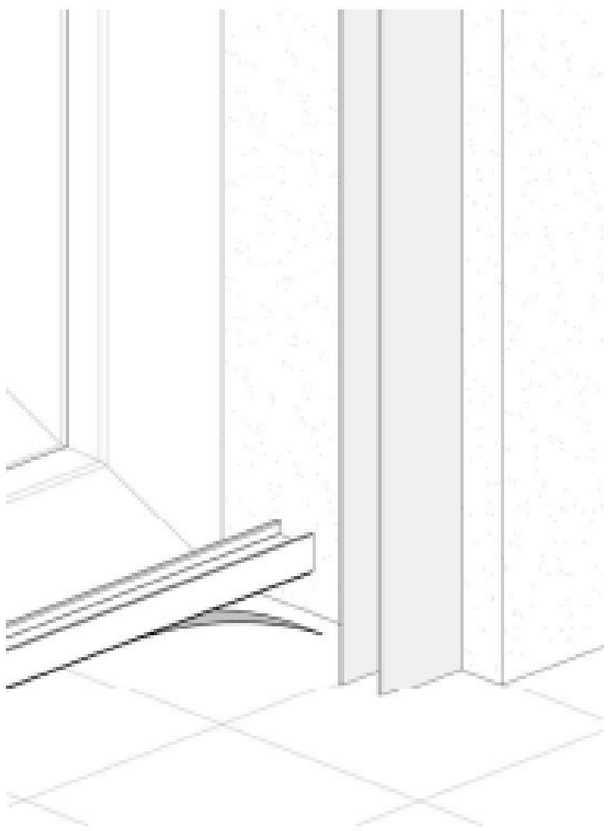

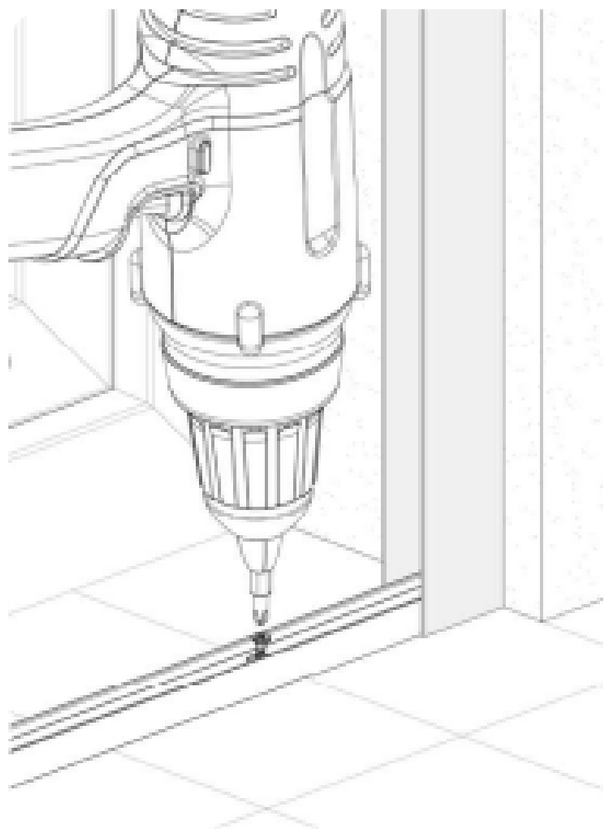

Ausführung mit niedrigerem Schrägprofil für HS-Fenster

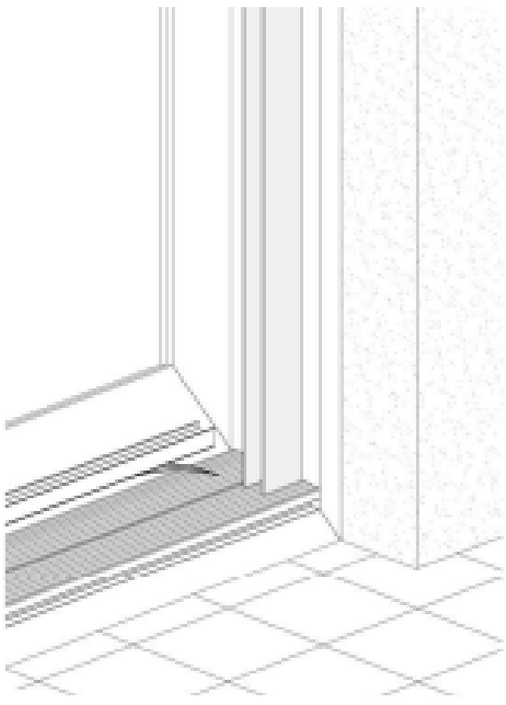

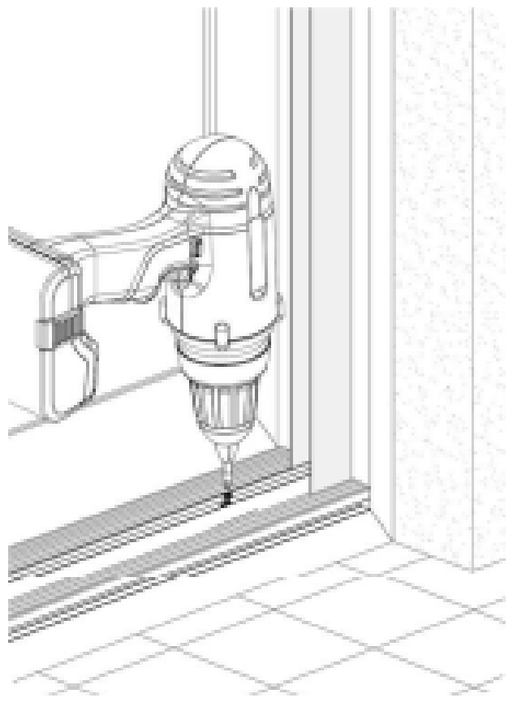

Stufe IV

Packen Sie das Netzpaket vorsichtig aus und bereiten Sie es für den Einbau in den Rahmen vor. Wichtig ist, dass die Saiten nicht verdreht sind. Auf dem Profil befindet sich ein Etikett mit einer Beschreibung, wo oben und unten ist.

Sie wählen die Schließrichtung des Insektenschutzes von links nach rechts oder umgekehrt in diesem Stadium, indem Sie das Paket mit dem Netz richtig zusammenbauen.

Führen Sie das Paket zuerst in den oberen Rahmen ein, legen Sie es dann auf das untere Profil und klicken Sie in den Seitenrahmen, in die schwarzen Laschen im Inneren des Rahmens.

Dann machen Sie dasselbe mit der anderen Seite.

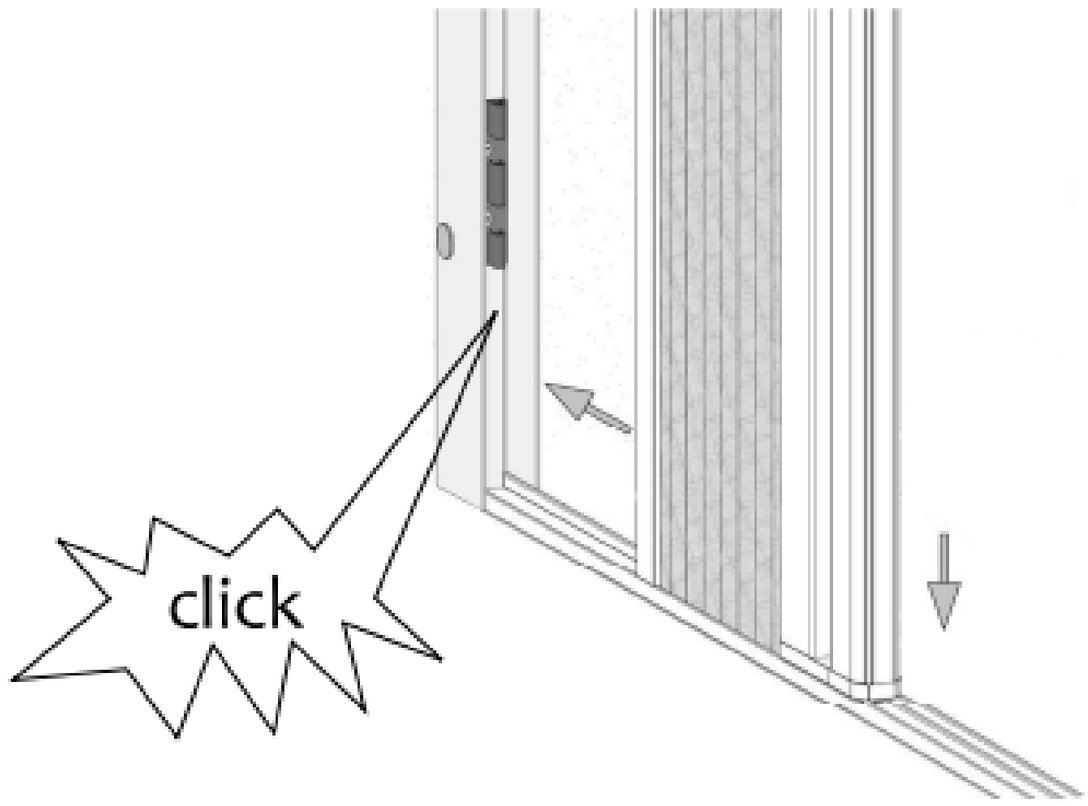

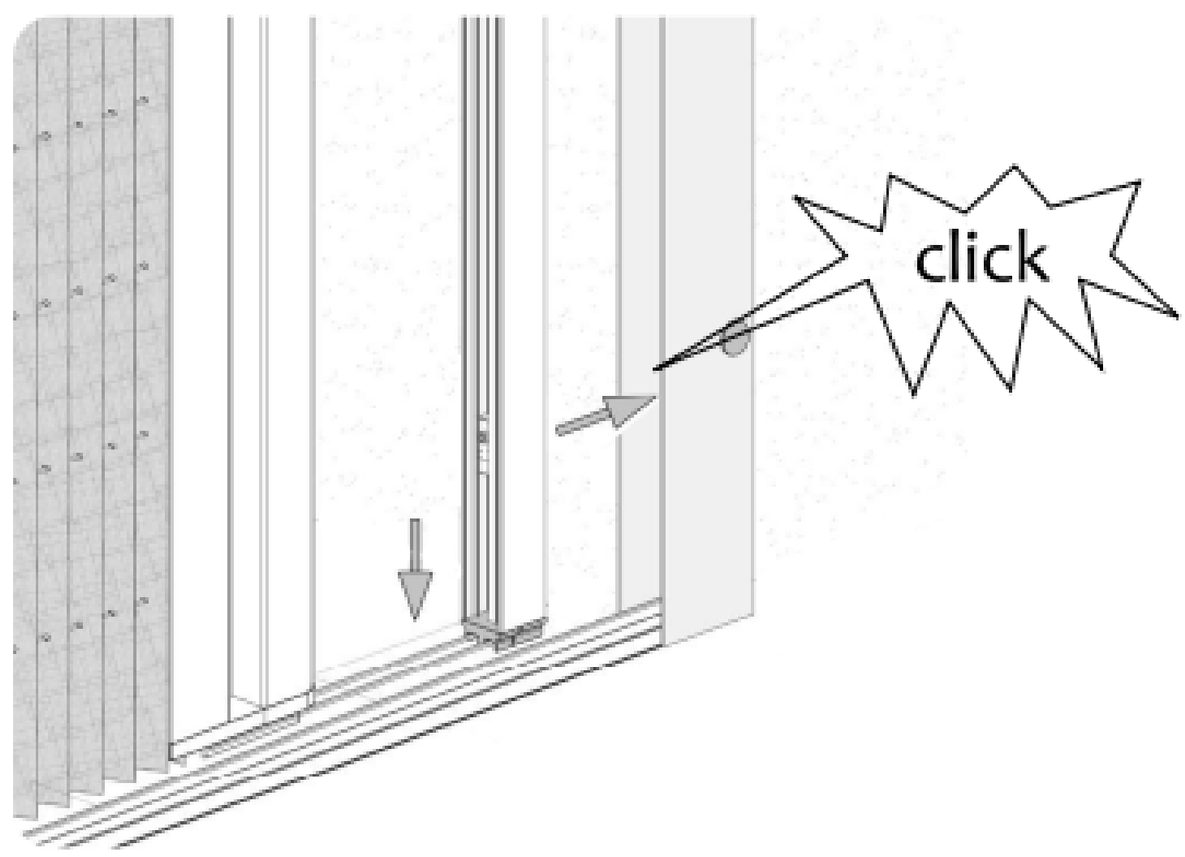

Stufe V

Ihr Insektenschutz wird vom Hersteller auf die bestellte Größe eingestellt. Wenn Sie die Saiten spannen oder lockern möchten, können Sie dies durch Verschieben der Spannwürfel tun.
Aufmerksamkeit! Eine zu starke Spannung an den Schnüren kann das Insektenschutz beschädigen.

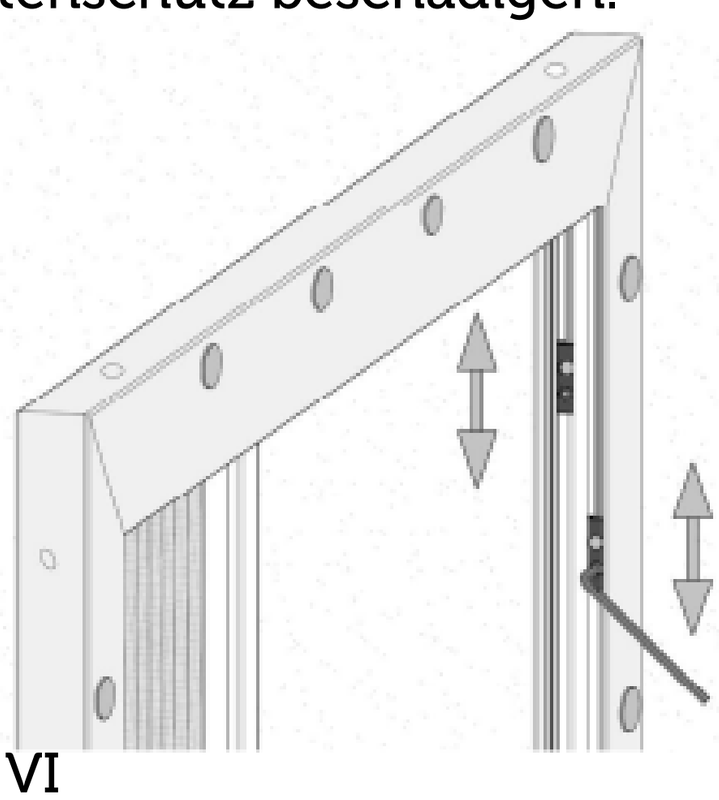

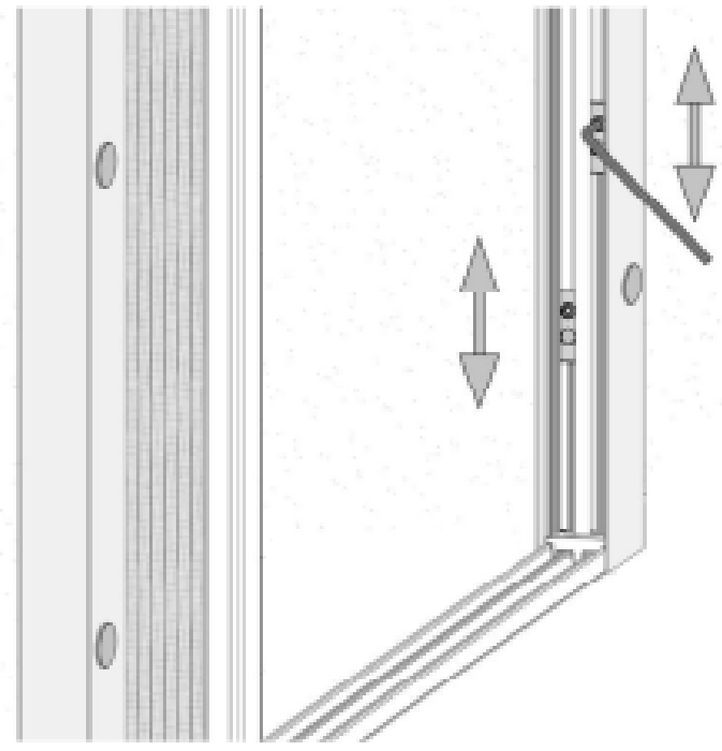

Stufe VI

Überprüfen Sie die Funktionsfähigkeit des Insektenschutzes, indem Sie es mehrmals öffnen und schließen.

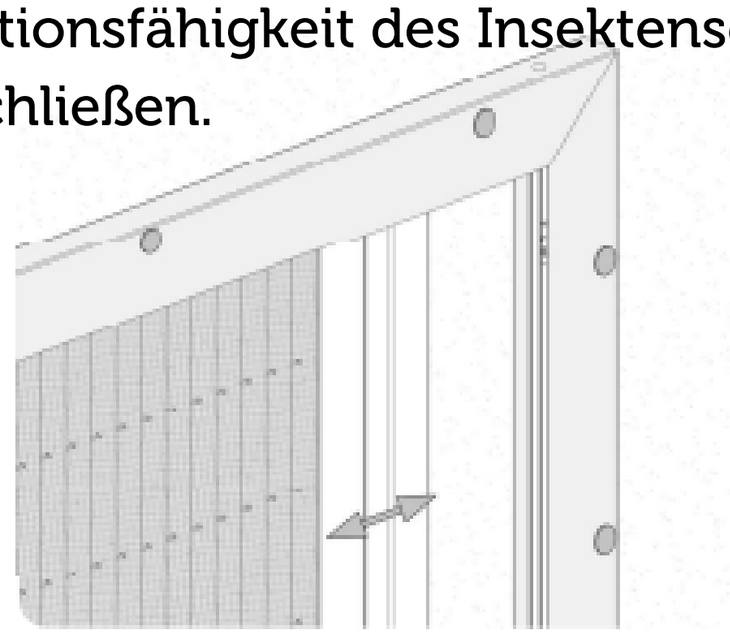

Stufe VII
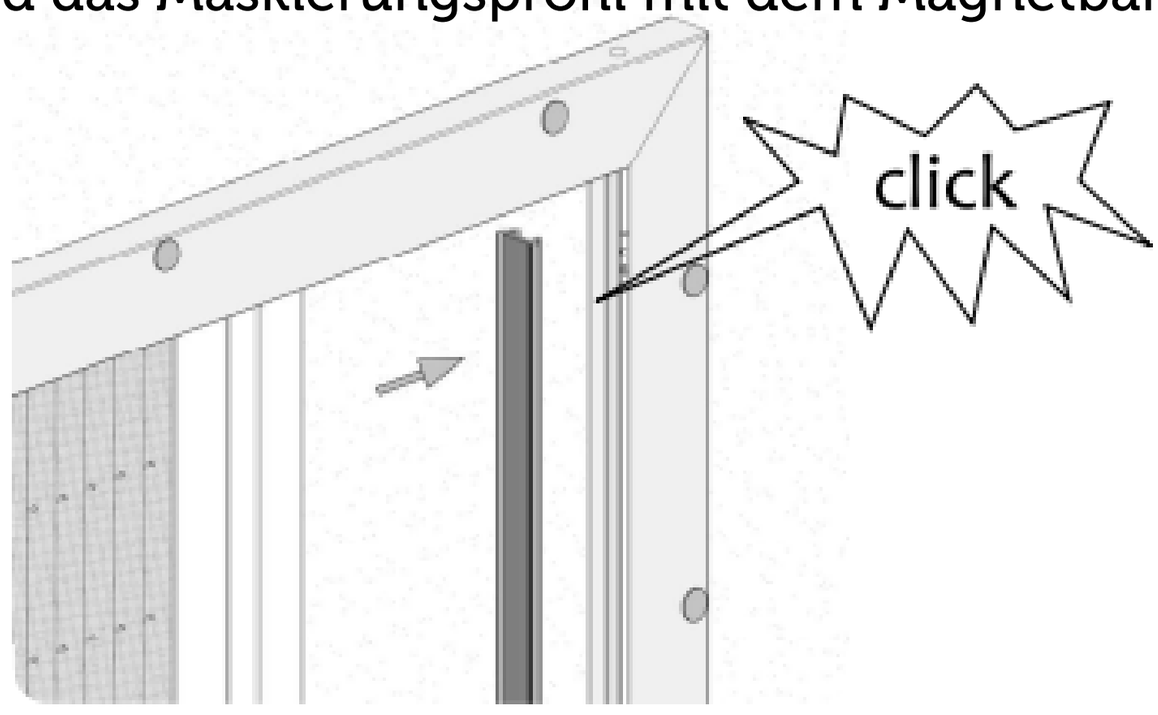
Als letzter Schritt wird das Maskierungsprofil mit dem Magnetband angeklickt.